Register your product and get support at
www.philips.com/welcome

HP8309
HP8310

EN	User manual	LV	Lietotāja rokasgrāmata
BG	Ръководство за потребителя	PL	Instrukcja obsługi
CS	Příručka pro uživatele	RO	Manual de utilizare
ET	Kasutusjuhend	RU	Руководство пользователя
HR	Korisnički priručnik	SK	Príručka užívateľa
HU	Felhasználói kézikönyv	SL	Uporabniški priročnik
KK	Қолданушының нұсқасы	SR	Korisnički priručnik
LT	Vartotojo vadovas	UK	Посібник користувача

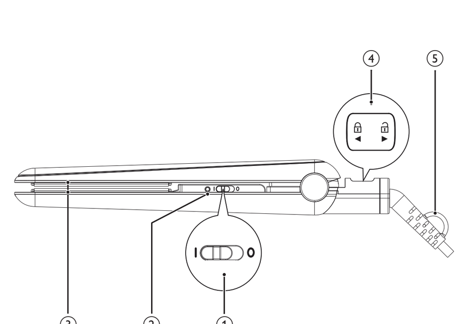

Specifications are subject to change without notice
© 2014 Koninklijke Philips N.V.
All rights reserved.

3140 035 22226

English

Congratulations on your purchase, and welcome to Philips! To fully benefit from the support that Philips offers, register your product at www.philips.com/welcome.

1 Important

Read this user manual carefully before you use the appliance and keep it for future reference.

- WARNING: Do not use this appliance near water.
- When the appliance is used in a bathroom, unplug it after use since the proximity of water presents a risk, even when the appliance is switched off.
- WARNING: Do not use this appliance near bathtubs, showers, basins or other vessels containing water.
- Always unplug the appliance after use.
- If the mains cord is damaged, you must have it replaced by Philips, a service centre authorised by Philips or similarly qualified persons in order to avoid a hazard.
- This appliance can be used by children aged from 8 years and above and persons with reduced physical, sensory or mental capabilities or lack of experience and knowledge if they have been given supervision or instruction concerning use of the appliance in a safe way and understand the hazards involved. Children shall not play with the appliance. Cleaning and user maintenance shall not be made by children without supervision.
- Before you connect the appliance, ensure that the voltage indicated on the appliance corresponds to the local power voltage.
- Do not use the appliance for any other purpose than described in this manual.
- When the appliance is connected to the power, never leave it unattended.
- Never use any accessories or parts from other manufacturers or that Philips does not specifically recommend. If you use such accessories or parts, your guarantee becomes invalid.
- Do not wind the mains cord round the appliance.
- Wait until the appliance has cooled down before you store it.
- Pay full attention when using the appliance since it could be extremely hot. Only hold the handle as other parts are hot and avoid contact with the skin.
- Always place the appliance with the stand on a heat-resistant, stable flat surface. The hot heating plates should never touch the surface or other flammable material.
- Avoid the mains cord from coming into contact with the hot parts of the appliance.
- Keep the appliance away from flammable objects and material when it is switched on.
- Never cover the appliance with anything (e.g. a towel or clothing) when it is hot.
- Only use the appliance on dry hair. Do not operate the appliance with wet hands.
- Keep the heating plates clean and free of dust and styling products such as mousse, spray and gel. Never use the appliance in combination with styling products.
- The heating plates has coating. This coating might slowly wear away over time. However, this does not affect the performance of the appliance.
- If the appliance is used on color-treated hair, the heating plates may be stained. Before using it on artificial hair, always consult their distributor.
- Always return the appliance to a service centre authorized by Philips for examination or repair. Repair by unqualified people could result in an extremely hazardous situation for the user.
- Do not insert metal objects into openings to avoid electric shock.

Electromagnetic fields (EMF)

This Philips appliance complies with all applicable standards and regulations regarding exposure to electromagnetic fields.

Environment

Your product is designed and manufactured with high quality materials and components, which can be recycled and reused.

when this crossed-out wheeled bin symbol is attached to a product it means the product is covered by the European Directive 2012/19/EU.

Please inform yourself about the local separate collection system for electrical and electronic products.

Please act according to your local rules and do not dispose of your old products with your normal household waste. The correct disposal of your old product will help prevent potential negative consequences for the environment and human health.

Read this user manual carefully before you use the appliance and keep it for future reference.

2 Straighten your hair

1 Connect the plug to a power supply socket.
2 Slide the on/off switch (①) to I to switch on the appliance.
   ↳ The power-on indicator (②) lights up.
   ↳ After 30 seconds, the appliance heats up.
   ↳ HP8310 only: The ion function activates when the appliance is switched on. The function provides additional shine and reduces frizz. When the function is on, a special odor may be smelt and a sizzling noise may be heard, which is normal and caused by the ions that are generated.
3 Slide the closing lock (④) to unlock the appliance.
4 Comb your hair and take a section that is not wider than 5cm for straightening.
5 Place it between the straightening plates (③) and press the handles together.
6 Slide the straightener down the length of the hair in a single motion (max. 5 seconds) from root to end, without stopping to prevent overheating.
   - To create flicks, turn the straightener half-circle inwards (or outwards) when it reaches the hair ends. Hold the straightener in that position for 2 to 3 seconds, and then release it.
7 After 20 seconds, repeat step 6 until you achieve the desired look.
8 To straighten the rest of your hair, repeat steps 4 to 7.

After use:

1 Switch off the appliance and unplug it.
2 Place it on a heat-resistant surface until it cools down.
3 Clean the appliance and straightening plates by damp cloth.
4 Lock the straightening plates (④).
5 Keep it in a safe and dry place, free of dust. You can also hang it with the hanging loop (⑤).

3 Guarantee and service

If you need information e.g. about replacement of an attachment or if you have a problem, please visit the Philips website at www.philips.com or contact the Philips Customer Care Centre in your country (you find its phone number in the worldwide guarantee leaflet). If there is no Consumer Care Centre in your country, go to your local Philips dealer.

Български

Поздравяваме ви за покупката и добре дошли при Philips! За да се възползвате изцяло от предлаганата от Philips поддръжка, регистрирайте изделието си на www.philips.com/welcome.

1 Важно

Преди да използвате уреда, прочетете внимателно това ръководство за потребителя и го запазете за справка в бъдеще.

- ПРЕДУПРЕЖДЕНИЕ: Не използвайте уреда близо до вода.
- Ако уредът се използва в банята, след употреба го изключвайте от контакта. Близостта до вода води до риск, дори когато уредът не работи.
- ПРЕДУПРЕЖДЕНИЕ: Не използвайте уреда близо до вани, душове, мивки или съдове с вода.
- След употреба винаги изключвайте уреда от контакта.
- С оглед предотвратяване на опасност, при повреда в захранващия кабел той трябва да бъде сменен от Philips, оторизиран от Philips сервиз или квалифициран техник.
- Този уред може да се използва от деца на възраст над 8 години и от хора с намалени физически възприятия или умствени недостатъци или без опит и познания, ако са инструктирани за безопасна употреба на уреда и са под наблюдение с цел гарантиране на безопасна употреба и ако са им разяснени евентуалните опасности. Не позволявайте на деца да си играят с уреда. Не позволявайте на деца да извършват почистване или поддръжка на уреда без надзор.
- Преди да включите уреда в контакта, проверете дали посоченото върху уреда напрежение отговаря на това на местната електрическа мрежа.
- Не използвайте уреда за цели, различни от указаното в това ръководство.
- Никога не оставяйте уреда без надзор, когато е включен в електрическата мрежа.
- Никога не използвайте аксесоари или части от други производители или такива, които не са специално препоръчвани от Philips. При използване на такива аксесоари или части вашата гаранция става невалидна.
- Не навивайте захранващия кабел около уреда.
- Изчакайте уреда да изстине, преди да го приберете.
- Уредът се нагорещява много, затова бъдете изключително внимателни при използването му. Хващайте уреда само за дръжката, тъй като другите части са горещи, и избягвайте контакт с кожата.
- Винаги поставяйте уреда с поставката върху топлоустойчива, стабилна и равна повърхност. Нагорещените пластини никога не бива да докосват повърхността или други запалими материали.
- Пазете захранващия кабел от допир с горещите части на уреда.
- Когато уредът е включен, го дръжте далече от лесно запалими предмети и материали.
- Не покривайте уреда с каквото и да било (напр. кърпа или дреха), докато е горещ.
- Използвайте уреда само на суха коса. Не използвайте уреда с мокри ръце.
- Поддържайте пластините чисти, без прах и стилизиращи продукти като пяна, лак или гел за коса. Никога не използвайте уреда в съчетание със стилизиращи продукти.
- Пластините имат покритие. С течение на времето покритието може постепенно да се износи. Това обаче не влияе на работата на уреда.
- Ако уредът се използва върху боядисана коса, пластините може да станат на петна. Преди да използвате уреда върху изкуствена коса, непременно се консултирайте с дистрибутора на косата.
- За проверка или ремонт носете уреда само в упълномощен от Philips сервиз. Ремонт, извършен от неквалифицирани лица, може да създаде изключително опасни ситуации за потребителя.
- За да избегнете токов удар, не пъхайте метални предмети в отворите.

Електромагнитни излъчвания (EMF)

Този уред на Philips е в съответствие с нормативната уредба и всички действащи стандарти, свързани с излагането на електромагнитни излъчвания.

Околна среда

Продуктът е разработен и произведен от висококачествени материали и компоненти, които могат да бъдат рециклирани и използвани повторно.

Когато към изделието е прикачен задраскан символ на контейнер за отпадъци, това означава, че изделието отговаря на европейската директива 2012/19/EU.

Осведомете се относно местната система за разделно събиране на отпадъци за електрически и електронни продукти.

Съобразявайте се с местните разпоредби и не изхвърляйте старите си продукти с обикновените битови отпадъци. Правилният начин на изхвърляне на старото изделие ще спомогне за отстраняването на потенциални отрицателни последствия за околната среда и човешкото здраве.

2 Изправяне на косата

1 Включете щепсела в контакт на захранването.
2 Преместете плъзгача за вкл./изкл. (①) в положение I, за да включите уреда.
   ↳ Индикаторът за захранване (②) светва.
   ↳ След 30 секунди уредът се е загрял.
   ↳ Само за HP8310: Функцията за йонизиране се активира при включване на уреда. Функцията дава допълнителен блясък и намалява пречупването. Когато функцията е включена, може да се усети специфична миризма и да се чуе свирещ шум, което е нормално и се дължи на произвежданите йони.
3 Плъзнете заключалката (④) надолу, за да отключите уреда.
4 Срешете косата си и хванете кичур, не по-широк от 5 см, за изправяне.
5 Поставете я между изправящите пластини (③) и притиснете дръжките една към друга.
6 Плъзнете машата за изправяне надолу по дължината на косата с едно движение (макс. 5 секунди) от корените към краищата, без да спирате, за да не прегреете косата.
   - За да създадете "камшичета", завъртете машата на половин оборот навътре (или навън), когато достигне края на косата. Задръжте машата в това положение за 2 до 3 секунди и след това я отпуснете.
7 След 20 секунди повторете стъпка 6, докато не постигнете желания вид.
8 За да изправите останалата част от косата си, повтаряйте стъпки от 4 до 7.

След употреба:

1 Изключете уреда и извадете щепсела от контакта.
2 Оставете я на топлоустойчива повърхност, докато се охлади.
3 Почистете уреда и изправящите пластини с мокра кърпа.
4 Застопорете изправящите пластини (④).
5 Приберете го на безопасно и сухо място без прах. Можете също да го окачите на халката за окачване (⑤).

3 Гаранция и сервиз

Ако се нуждаете от информация, например за замяна на приставка, или имате проблем, посетете Интернет сайта на Philips на адрес www.philips.com или се обърнете към Центъра за обслужване на клиенти на Philips във вашата страна (телефонния му номер можете да намерите в международната гаранционна карта). Ако във вашата страна няма Център за обслужване на потребители, обърнете се към местния търговец на уреди на Philips.

Čeština

Gratulujeme k nákupu a vítáme Vás mezi uživateli výrobků společnosti Philips! Chcete-li využívat všech výhod podpory nabízené společností Philips, zaregistrujte svůj výrobek na stránkách www.philips.com/welcome.

1 Důležité informace

Před použitím tohoto přístroje si pečlivě přečtěte tuto uživatelskou příručku a uschovejte ji pro budoucí použití.

- VAROVÁNÍ: Nepoužívejte tento přístroj v blízkosti vody.
- Pokud je přístroj používán v koupelně, odpojte po použití jeho síťovou zástrčku ze zásuvky, neboť blízkost vody představuje riziko i v případě, že je přístroj vypnutý.
- VAROVÁNÍ: Nepoužívejte přístroj v blízkosti van, sprch, umyvadel nebo jiných nádob s vodou.
- Po použití přístroj vždy odpojte ze sítě.
- Pokud by byl poškozen napájecí kabel, musí jeho výměnu provést společnost Philips, autorizovaný servis společnosti Philips nebo obdobně kvalifikovaní pracovníci, aby se předešlo možnému nebezpečí.
- Děti od 8 let věku a osoby s omezenými fyzickými, smyslovými nebo duševními schopnostmi nebo nedostatkem zkušeností a znalostí mohou tento přístroj používat v případě, že jsou pod dohledem nebo byly poučeny o bezpečném používání přístroje a chápou rizika, která mohou hrozit. Děti si s přístrojem nesmí hrát. Čištění a uživatelskou údržbu nesmí provádět děti bez dozoru.
- Před zapojením přístroje se ujistěte, zda napětí uvedené na přístroji odpovídá místnímu napětí.
- Nepoužívejte přístroj pro jiné účely než uvedené v této příručce.
- Je-li přístroj připojen k napájení, nikdy jej neponechávejte bez dozoru.
- Nikdy nepoužívejte příslušenství nebo díly od jiných výrobců nebo takové, které nebyly doporučeny společností Philips. Použijete-li takové příslušenství nebo díly, pozbývá záruka platnosti.
- Nenavíjejte napájecí kabel okolo přístroje.
- Před uložením přístroje počkejte, až zcela vychladne.
- Při použití přístroje vždy dávejte dobrý pozor, protože může být velmi horký. Držte jej pouze za rukojeť a zabraňte styku s pokožkou, protože jeho ostatní části jsou horké.
- Přístroj vždy ukládejte stojánkem na tepelně odolný, stabilní rovný povrch. Horké ohřívací destičky se nesmí dotýkat povrchu nebo jiného hořlavého materiálu.
- Zabraňte tomu, aby se horké díly přístroje dotknuly napájecího kabelu.
- Je-li přístroj zapnutý, uchovávejte jej mimo dosah hořlavých předmětů a materiálu.
- Je-li přístroj horký, nikdy jej ničím nezakrývejte (např. ručníkem nebo oblečením).
- Přístroj používejte pouze na suché vlasy. Nepoužívejte přístroj, pokud máte mokré ruce.
- Ohřívací destičky udržujte čisté, bez prachu a kadeřnických přípravků, jako jsou pěnové tužidlo, sprej či gel. Přístroj nepoužívejte v kombinaci s kadeřnickými přípravky.
- Ohřívací destičky mají upravený povrch. Tento povrch se může postupně pomalu odírat. Tento jev však nemá žádný vliv na výkon přístroje.
- Pokud přístroj používáte na barvené vlasy, ohřívací destičky se mohou ušpinit. Před použitím na umělé vlasy se poraďte s jejich distributorem.
- Kontrolu nebo opravu přístroje svěřte vždy servisu společnosti Philips. Opravy provedené nekvalifikovanými osobami mohou být pro uživatele mimořádně nebezpečné.
- Nevkládejte kovové předměty do otvorů. Předejdete tak úrazu elektrickým proudem.

Elektromagnetická pole (EMP)

Tento přístroj Philips odpovídá všem platným normám a předpisům týkajícím se elektromagnetických polí.

Životní prostředí

Výrobek je navržen a vyroben z vysoce kvalitního materiálu a součástí, které lze recyklovat a znovu používat.

Pokud je výrobek označen tímto symbolem přeškrtnutého kontejneru, znamená to, že výrobek podléhá evropské směrnici 2012/19/EU.

Zjistěte si informace o místním systému sběru tříděného odpadu elektrických a elektronických výrobků.

Postupujte podle místních nařízení a nelikvidujte staré výrobky spolu s běžným komunálním odpadem. Správnou likvidací starého výrobku pomůžete předejít možným negativním dopadům na životní prostředí a lidské zdraví.

2 Narovnávání vlasů

1 Připojte zástrčku k napájecí zásuvce.
2 Posunutím vypínače (①) do polohy I přístroj zapnete.
   ↳ Indikátor napájení (②) se rozsvítí.
   ↳ Po 30 sekundách se přístroj zahřeje.
   ↳ Pouze pro model HP8310: Funkce ionizace je aktivována po zapnutí přístroje. Funkce poskytuje dodatečný lesk a redukuje zacuchání. Je-li funkce zapnutá, můžete cítit zvláštní vůni a slyšet praskání. Jedná se normální jev, způsobený generovanými ionty.
3 Přesunutím zavíracího zámku (④) přístroj odemkněte.
4 Učešte si vlasy a k narovnávání si připravte pramen široký nejvýše 5 cm.
5 Vložte jej mezi destičky žehličky vlasů (③) a stiskněte rukojeti.
6 Žehličku na vlasy posouvejte jedním pohybem po délce vlasů směrem dolů (max. 5 sekund) od kořínků ke konečkům; nepřestávejte, abyste zabránili přehřátí vlas.
   - Chcete-li vytvořit vytočení, vytočte při dosažení konečků vlasů žehličkou na vlasy půlkruh směrem dovnitř (nebo ven). Podržte žehličku na vlasy v této poloze po dobu 2 až 3 sekund. Pak ji uvolněte.
7 Po 20 sekundách opakujte krok 6, dokud nedocílíte požadovaného vzhledu.
8 Chcete-li narovnat zbytek vlasů, opakujte kroky 4 až 7.

Po použití:

1 Vypněte přístroj a odpojte jej ze sítě.
2 Položte ji na žáruvzdorný povrch, dokud nevychladne.
3 Očistěte přístroj a narovnávací destičky vlhkým hadříkem.
4 Zajistěte narovnávací destičky (④).
5 Skladujte jej na bezpečném, suchém a bezprašném místě. Přístroj můžete zavěsit za závěsnou smyčku (⑤).

3 Záruka a servis

Pokud byste měli jakýkoliv problém (např. s výměnou nástavce) nebo pokud potřebujete nějakou informaci, navštivte webovou stránku společnosti Philips www.philips.com nebo kontaktujte středisko péče o zákazníky společnosti Philips ve vaší zemi (telefonní číslo najdete v letáčku s celosvětovou zárukou). Pokud se ve vaší zemi středisko péče o zákazníky společnosti Philips nenachází, obraťte se na místního prodejce výrobků Philips.

Eesti

Õnnitleme ostu puhul ja tervitame Philipsi poolt! Philipsi pakutava tootetoe eeliste täielikuks kasutamiseks registreerige oma toode saidil www.philips.com/welcome.

1 Tähtis

Enne seadme kasutamist lugege seda kasutusjuhendit hoolikalt ja hoidke see edaspidiseks alles.

- HOIATUS: ärge kasutage seda seadet vee läheduses.
- Pärast seadme kasutamist vannitoas võtke pistik kohe pistikupesast välja, kuna vee lähedus kujutab endast ohtu ka väljalülitatud seadme korral.
- HOIATUS: ärge kasutage seda seadet vannide, dušside, basseinide või teiste vettsisaldavate anumate läheduses.
- Võtke seade alati pärast kasutamist vooluvõrgust välja.
- Kui toitejuhe on rikutud, siis ohtlike olukordade vältimiseks tuleb lasta toitejuhe vahetada Philipsis, Philipsi volitatud hoolduskeskuses või samasugust kvalifikatsiooni omaval isikul.
- Seda seadet võivad kasutada lapsed alates 8. eluaastast ning füüsiliste puuete ja vaimuhäiretega isikud või isikud, kellel puuduvad kogemused ja teadmised, kui neid valvatakse või neile on antud juhendid seadme ohutu kasutamise kohta ja nad mõistavad sellega seotud ohte. Lapsed ei tohi seadmega mängida. Lapsed ei tohi seadet ilma järelevalveta puhastada ega hooldada.
- Enne seadme sisselülitamist kontrollige, kas seadmele märgitud pinge vastab kohaliku elektrivõrgu pingele.
- Ärge kasutage seadet muuks, kui selles kasutusjuhendis kirjeldatud otstarbeks.
- Ärge jätke kunagi elektrivõrku ühendatud seadet järelevalveta.
- Ärge kunagi kasutage teiste tootjate poolt tehtud tarvikuid või osi, mida Philips ei ole eriliselt soovitanud. Selliste tarvikute või osade kasutamisel kaotab garantii kehtivuse.
- Ärge kerige toitejuhet ümber seadme.
- Enne hoiukohta panekut laske seadmel täielikult maha jahtuda.
- Olge seadme kasutamisel väga tähelepanelik, kuna see võib olla äärmiselt kuum. Hoidke kinni üksnes käepidemest, kuna teised osad on kuumad. Vältige kokkupuudet nahaga.
- Asetage seade koos alusega alati kuumakindlale stabiilsele tasasele pinnale. Kuumad sirgendusplaadid ei tohi kunagi pinna ega muude tuleohtlike materjalidega kokku puutuda.
- Ärge laske toitejuhtmel vastu seadme kuumi osi minna.
- Hoidke sisselülitatud seadet kergesti süttivatest objektidest ja materjalidest kaugemal.
- Kunagi ärge katke kuuma seadet millegagi kinni (nt käteräti või riidetükiga).
- Rakendage seadet ainult kuivadel juustel. Ärge kasutage seadet märgade kätega.
- Hoidke sirgendusplaate puhtana ning ärge laske neile tolmu ja juuksehooldusvahendite, nagu juuksevahu, piserdusvahendite ja geeli jääke koguneda. Ärge kunagi kasutage seda seadet koos juuksehooldusvahenditega.
- Sirgendusplaatidel on kate. See kate võib pika aja jooksul ära kuluda. Samas ei mõjuta kulumine seadme jõudlust.
- Kui seadet kasutada värvitud juustel, siis võivad sirgendusplaadid määrduda. Enne kasutamist kunstjuustel pöörduge alati nende edasimüüja poole.
- Viige seade tõrke otsimiseks või parandamiseks alati Philipsi volitatud teeninduskeskusesse. Kui seadet parandab kvalifitseerimata isik, võib see seada kasutaja väga ohtlikku olukorda.
- Elektrilöögi ärahoidmiseks ärge sisestage avade vahelt seadmesse metallesemeid.

Elektromagnetilised väljad (EMF)

See Philipsi seade vastab kõikidele kokkupuudet elektromagnetiliste väljadega käsitlevatele kohaldatavatele standarditele ja õigusnormidele.

Keskkond

Teie toode on kavandatud ja toodetud kvaliteetsetest materjalidest ja osadest, mida on võimalik ringlusse võtta ning uuesti kasutada.

Kui toote külge on kinnitatud selline läbikriipsutatud prügikasti sümbol, siis kehtib tootele Euroopa direktiiv 2012/19/EL.

Palun viige ennast kurssi elektriliste ja elektrooniliste toodete eraldi kogumist reguleerivate kohalike eeskirjadega.

Toimige oma kohalikele seadustele vastavalt ja ärge käidelge vanu tooteid koos olmeprügiga. Vana toote õige kõrvaldamine aitab vältida võimalikke negatiivseid tagajärgi keskkonnale ja inimeste tervisele.

2 Juuste sirgendamine

1 Sisestage pistik elektrivõrgu seinakontakti.
2 Seadme sisselülitamiseks libistage sisse-välja lüliti (①) asendisse I.
   ↳ „Toide sees" märgutuli (②) süttib põlema.
   ↳ Pärast 30 sekundit on seade kuumenenud.
   ↳ Ainult mudel HP8310: ioonivoo funktsioon aktiveerub seadme sisselülitamisel. See funktsioon annab täiendavat läiget ning vähendab juuste sassiminekut. Kui funktsioon on sisse lülitatud, võite tunda iseäralikku lõhna ning kuulda sisisevat häält. See on tavaline nähtus ning seda põhjustavad toodetavad ioonid.
3 Seadme vabastamiseks libistage lukustusklambrit (④).
4 Kammige juuksed ja eraldage sirgendamiseks juuksesalk, mis pole laiem kui 5 cm.
5 Pange see sirgestamisplaatide (③) vahele ja suruge käepidemed tugevasti kokku.
6 Ülekuumenemise vältimiseks libistage sirgestajat peatumata (max 5 sekundit) piki juukseid juurtest juukseotsteni.
   - Püstsalkude tegemiseks pöörake sirgendaja poole pöörde võrra sissepoole (või väljapoole) kuni see puudutab juukseotsi. Hoidke sirgendajat samas asendis 2–3 sekundit ja seejärel vabastage see.
7 Korrake 20 sek pärast sammu 6, kuni olete saavutanud soovitava välimuse.
8 Ülejäänud juuste sirgestamiseks korrake samme 4 kuni 7.

Pärast kasutamist:

1 Lülitage seade välja ja eemaldage toitejuhe seinakontaktist.
2 Asetage see kuumusekindlale pinnale jahtuma.
3 Puhastage seade ja sirgestusplaadid niiske lapiga.
4 Lukustage sirgestusplaadid (④).
5 Hoiustage see ohutus ja kuivas tolmuvabas kohas. Selle võite ka riputusaasa (⑤) abil üles riputada.

3 Garantii ja hooldus

Kui vajate teavet, nt mõne tarviku vahetamise kohta aga ka probleemide korral külastage palun Philipsi veebisaiti www.philips.com või võtke ühendust oma riigi Philipsi klienditeeninduskeskusega (telefoninumbri leiate ülemaailmselt garantiitalongilt). Kui teie riigis ei ole klienditeeninduskeskust, pöörduge Philipsi toodete kohaliku müügiesindaja poole.

Hrvatski

Čestitamo vam na kupnji i dobro došli u Philips! Kako biste u potpunosti iskoristili podršku koju nudi Philips, registrirajte svoj uređaj na adresi www.philips.com/welcome.

1 Važno

Prije korištenja aparata pažljivo pročitajte ovaj korisnički priručnik i spremite ga za buduće potrebe.

- UPOZORENJE: Ovaj aparat nemojte koristiti blizu vode.
- Kada aparat koristite u kupaonici, iskopčajte ga nakon korištenja jer blizina vode predstavlja opasnost, čak i kada je aparat isključen.
- UPOZORENJE: Aparat nemojte koristiti blizu kada, tuševa, umivaonika ili posuda s vodom.
- Aparat obavezno iskopčajte nakon korištenja.
- Ako je kabel za napajanje oštećen, mora ga zamijeniti tvrtka Philips, ovlašteni Philips servisni centar ili neka druga kvalificirana osoba kako bi se izbjegle opasne situacije.
- Ovaj aparat mogu koristiti djeca iznad 8 godina starosti i osobe sa smanjenim fizičkim ili mentalnim sposobnostima te osobe koje nemaju dovoljno iskustva i znanja, pod uvjetom da su pod nadzorom ili da su primili upute u vezi rukovanja aparatom na siguran način te razumiju moguće opasnosti. Djeca se ne smiju igrati aparatom. Ako nisu pod nadzorom, djeca ne smiju čistiti aparat ili ga održavati.
- Prije no što priključite aparat provjerite odgovara li mrežni napon naveden na aparatu naponu lokalne električne mreže.
- Aparat koristite isključivo za svrhu opisanu u ovim uputama.
- Dok je aparat priključen na napajanje, nikada ga nemojte ostavljati bez nadzora.
- Nikada nemojte koristiti dodatke ili dijelove drugih proizvođača ili proizvođača koje tvrtka Philips nije izričito preporučila. Ako koristite takve dodatke ili dijelove, vaše jamstvo prestaje vrijediti.
- Kabel za napajanje nemojte omotavati oko aparata.
- Prije pohrane pričekajte da se aparat ohladi.
- Budite vrlo pažljivi prilikom korištenja aparata jer on može biti izuzetno vruć. Aparat držite samo za dršku jer su drugi dijelovi vrući te izbjegavajte kontakt s kožom.
- Aparat uvijek postavljajte s postoljem na stabilnu i ravnu površinu otpornu na toplinu. Vruće grijaće ploče ne smiju biti u doticaju s površinom ili drugim zapaljivim materijalom.
- Izbjegavajte dodir mrežnog kabela s vrućim dijelovima aparata.
- Kad je uključen, aparat držite podalje od zapaljivih stvari i materijala.
- Dok je vruć, aparat nikada nemojte prekrivati (ručnikom ili tkaninom).
- Aparat koristite isključivo na suhoj kosi. S aparatom nemojte raditi ako su vam ruke mokre.
- Grijaće ploče trebaju biti očišćene od prljavštine, prašine i sredstava za oblikovanje frizure poput pjene, laka ili gela. Aparat nikada nemojte koristiti u kombinaciji s proizvodima za oblikovanje.
- Grijaće ploče imaju premaz. Ta obloga s vremenom se može polako trošiti. Međutim, to ne utječe na rad aparata.
- Ako aparat koristite na obojanoj kosi, na grijaćim pločama mogu ostati mrlje. Prije upotrebe na umjetnoj kosi, obavezno se posavjetujte s njezinim distributerom.
- Aparat uvijek dostavite u ovlašteni Philips servisni centar na ispitivanje ili popravak. Popravak od strane nestručnih osoba može rezultirati izuzetno opasnom situacijom za korisnika.
- Nemojte umetati metalne predmete u otvore kako biste izbjegli opasnost od strujnog udara.

Elektromagnetska polja (EMF)

Ovaj aparat tvrtke Philips sukladan je svim primjenjivim standardima i propisima koji se tiču izloženosti elektromagnetskim poljima.

Okoliš

Proizvod je proizveden od vrlo kvalitetnih materijala i komponenti, pogodnih za recikliranje i ponovno korištenje.

kada je na proizvodu prikazan simbol prekrižene kante za otpad, znači da je proizvod obuhvaćen europskom direktivom 2012/19/EU.

Raspitajte se o lokalnim propisima o odlaganju električnih i elektroničkih proizvoda u zaseban otpad.

Pridržavajte se lokalnih propisa. Stare uređaje nemojte odlagati u običan kućanski otpad. Pravilnim odlaganjem starog proizvoda u otpad pridonosite sprječavanju potencijalno negativnih posljedica za okoliš i ljudsko zdravlje.

2 Izravnajte svoju kosu

1 Umetnite utikač u utičnicu.
2 Prekidač za uključivanje/isključivanje (①) gurnite na I kako biste uključili aparat.
   ↳ Zasvijetlit će indikator napajanja (②).
   ↳ Aparat će se zagrijati nakon 30 sekundi.
   ↳ Samo HP8310: Funkcija iona aktivirat će se automatski kada se aparat uključi. Ova funkcija omogućuje dodatni sjaj i smanjuje statički elektricitet. Kada je funkcija za stvaranje iona uključena, možda će se osjetiti specifičan miris i zvuk. To je normalno i uzrokovano stvaranjem iona.
3 Gurnite kvačicu za zaključavanje (④) kako biste otključali aparat.
4 Počešljajte kosu i odvojite pramen za ravnanje koji nije širi od 5 cm.
5 Stavite ga između ploča za ravnanje (③) i spojite ručke.
6 Aparat za ravnanje gurajte duž kose (maks. 5 sekundi) od korijena do vrha bez zaustavljanja, kako se kosa ne bi pregrijala.
   - Za oblikovanje uvojaka okrenite aparat za ravnanje za pola kruga prema unutra (ili prema van) kada dosegne vrhove. Aparat za ravnanje držite u tom položaju 2 do 3 sekunde, a zatim ga otpustite.
7 Ponavljajte korak 6 svakih 20 sekundi dok ne postignete željeni izgled.
8 Za ravnanje ostatka kose ponovite korake 4 do 7.

Nakon korištenja:

1 Isključite aparat i iskopčajte ga.
2 Stavite ga na površinu otpornu na toplinu dok se ne ohladi.
3 Očistite aparat i ploče za ravnanje vlažnom krpom.
4 Zaključajte ploče za ravnanje (④).
5 Čuvajte ga na sigurnom i suhom mjestu gdje nema prašine. Možete ga i objesiti koristeći petlju za vješanje (⑤).

3 Jamstvo i servis

Ako su vam potrebne informacije, npr. o zamjeni dodatka, ili imate problem, posjetite web-stranicu tvrtke Philips na www.philips.com ili se obratite Philips centru za korisničku podršku u svojoj državi (telefonski broj se nalazi u međunarodnom jamstvenom listu). Ako u vašoj državi ne postoji centar za potrošače, obratite se lokalnom prodavaču proizvoda tvrtke Philips.

Magyar

Köszönjük, hogy Philips terméket vásárolt, és üdvözöljük a Philips világában! A Philips által biztosított teljes körű támogatáshoz regisztrálja termékét a www.philips.com/welcome oldalon.

1 Fontos!

A készülék első használata előtt figyelmesen olvassa el a felhasználói kézikönyvet, és őrizze meg későbbi használatra.

- FIGYELMEZTETÉS: Soha ne használja a készüléket víz közelében.
- Ha fürdőszobában használja a készüléket, használat után húzza ki a csatlakozódugót a fali aljzatból, mivel a víz még kikapcsolt készülék esetén is veszélyforrást jelent.
- FIGYELMEZTETÉS: Soha ne használja a készüléket fürdőkád, zuhanyzó, mosdókagyló, vagy egyéb folyadékkal teli edény közelében.
- Használat után mindig húzza ki dugót az aljzatból.
- Ha a hálózati kábel meghibásodott, a kockázatok elkerülése érdekében azt egy Philips szakszervizben, vagy hivatalos szakszervizben ki kell cserélni.
- A készüléket 8 éven felüli gyermekek, illetve csökkent fizikai, érzékelési vagy szellemi képességekkel rendelkező, vagy a készülék működtetésében járatlan személyek is használhatják, amennyiben ezt felügyelet mellett teszik, illetve ismerik a készülék biztonságos működtetésének módját és az azzal járó veszélyeket. Ne engedje, hogy gyermekek játsszanak a készülékkel. Gyermekek felügyelet nélkül nem tisztíthatják a készüléket és nem végezhetnek felhasználói karbantartást rajta.
- Mielőtt csatlakoztatná a készüléket, ellenőrizze, hogy az azon feltüntetett feszültség megegyezik-e a helyi hálózati feszültséggel.
- Csak a kézikönyvben meghatározott rendeltetés szerint használja a készüléket.
- Ha a készülék csatlakoztatva van a feszültséghez, soha ne hagyja azt felügyelet nélkül.
- Ne használjon más gyártótól származó, vagy a Philips által jóvá nem hagyott tartozékot vagy alkatrészt. Ellenkező esetben a garancia érvényét veszti.
- Ne tekerje a hálózati csatlakozó kábelt a készülék köré.
- Mielőtt eltenné, várja meg, amíg a készülék lehűl.
- Nagyon figyeljen a készülék használatakor, hiszen az rendkívül forró lehet. Csak a fogantyújánál fogja meg a készüléket, mivel a többi része forró, illetve óvakodjon az érintésétől.
- A készüléket az állvánnyal együtt mindig hőálló, egyenletes, stabil felületen helyezze el. A forró hajegyenesítő lapok soha ne érjenek a felülethez vagy más gyúlékony anyaghoz.
- Kerülje el, hogy a hálózati kábel a készülék forró részeihez érjen.
- A bekapcsolt készüléket tartsa gyúlékony tárgyaktól és anyagoktól távol.
- Ne takarja le a forró készüléket semmivel (pl. törölközővel vagy ruhával).
- A készüléket csak száraz haj formázásához használja. Ne működtesse a készüléket nedves kézzel.
- Tartsa a hajegyenesítő lapokat tisztán, portól és szennyeződéstől, valamint hajformázó habtól, spray-től és zselétől mentesen. Ne használja a készüléket hajformázó készítményekkel együtt.
- A hajegyenesítő lapok védőbevonattal rendelkeznek. A bevonat az idő folyamán kophat. Ez azonban nem befolyásolja a készülék teljesítményét.
- Ha festett hajon használja a készüléket, a hajegyenesítő lapok elszíneződhetnek. Mielőtt műhajhoz vagy parókához használná, mindig kérjen tanácsot a forgalmazójuktól.
- A készüléket kizárólag Philips hivatalos szakszervizbe vigye vizsgálatra, illetve javításra. A szakszerűtlen javítás a felhasználó számára különösen veszélyes lehet.
- Az áramütés elkerülése érdekében ne helyezzen fémtárgyat a nyílásokba.

Elektromágneses mezők (EMF)

Ez a Philips készülék az elektromágneses terekre érvényes összes vonatkozó szabványnak és előírásnak megfelel.

Környezetvédelem

Ez a termék kiváló minőségű anyagok és alkatrészek felhasználásával készült, amelyek újrahasznosíthatók és újra felhasználhatók.

A termékhez kapcsolódó áthúzott kerekes kuka szimbólum azt jelenti, hogy a termékre vonatkozik a 2012/19/EU európai irányelv.

Tájékozódjon az elektromos és elektronikus termékek szelektív hulladékként történő gyűjtésének helyi feltételeiről.

Cselekedjen a helyi szabályozásoknak megfelelően, és a kiselejtezett készülékeket gyűjtse elkülönítve a lakossági hulladéktól. Az elhasznált termék megfelelő hulladékkezelése segítséget nyújt a környezettel és az emberi egészséggel kapcsolatos esetleges negatív következmények megelőzésében.

2 Hajegyenesítés

1 Csatlakoztassa a dugaszt a tápcsatlakozó aljzatba.
2 A készülék bekapcsolásához csúsztassa el a be-/kikapcsolót (①) I állásba.
   ↳ A bekapcsológomb (②) világítani kezd.
   ↳ 30 másodperc elteltével a készülék felmelegszik.
   ↳ Kizárólag a HP8310 típusnál: Az ionizáló funkció a készülék bekapcsolásával aktiválódik. Az ionizáló funkció további csillogást ad, és kisimítja a hajat. A bekapcsolt funkciót egy jellegzetes szag és egy sistergő hang jelzi. Mindez normális, a termelődő ionok okozzák.
3 Csúsztassa el a zárat (④) a készülék kinyitása érdekében.
4 Fésülje át a haját, majd egy 5 cm-nél nem szélesebb részen kezdje meg az egyenesítést.
5 Helyezze a kiválasztott fürtöt az egyenesítő lapok (③) közé, és nyomja össze a fogókat.
6 Simítsa végig a hajegyenesítőt a haj teljes hosszúságán, egy egyszerű mozdulattal (max. 5 másodpercig) a hajszálak gyökerétől a végükig a túlmelegedés elkerülése érdekében megállás nélkül.
   - Fürtök kialakításához, forgassa el a hajegyenesítőt egy félkörrel befelé (vagy kifelé) amikor azzal a hajszálak végéhez ér. A hajegyenesítőt tartsa ebben a pozícióban 2-3 másodpercig, majd eressze ki.
7 20 másodperc elteltével ismételje meg a 6. lépést, egészen amíg a kívánt kinézetet el nem éri.
8 A haj többi részének egyenesítéséhez, ismételje meg a 4-7 lépéseket.

A használatot követően:

1 Kapcsolja ki a készüléket, és a csatlakozódugót húzza ki a fali aljzatból.
2 Helyezze a készüléket egy hőálló felületre, amíg az ki nem hűl.
3 A készüléket és a hajegyenesítő lapokat egy nedves ruhával tisztítsa.
4 Zárja össze a hajegyenesítő lapokat (④).
5 A készüléket száraz és portól mentes helyen tárolja. A készülék az akasztóhurokra (⑤) függesztve is tárolható.

3 Jótállás és szerviz

Ha információra van szüksége, pl. egy tartozék cseréjével kapcsolatban, vagy valamilyen probléma merül fel a használat során, látogasson el a Philips honlapjára (www.philips.com), vagy forduljon az adott ország Philips vevőszolgálatához (a telefonszámot megtalálja a világszerte érvényes garancialevélen). Ha országában nem működik ilyen vevőszolgálat, forduljon a Philips helyi szaküzletéhez.

Қазақша

Шаш түзеткіш

Осы затты сатып алуыңызбен құттықтаймыз және Philips компаниясына қош келдіңіз! Philips ұсынатын қолдауды толық пайдалану үшін өнімді www.philips.com/welcome торабында тіркеңіз.

1 Маңызды

Құралды қолданар алдында осы пайдаланушы нұсқаулығын мұқият оқып шығыңыз және болашақта анықтама құралы ретінде пайдалану үшін сақтап қойыңыз.

- АБАЙЛАҢЫЗ! Бұл құралды судың жанында пайдаланбаңыз.
- Жуынатын бөлмеде пайдаланып болғаннан кейін, құралды розеткадан ажыратыңыз. Себебі, құралдың өшірілген күйінде де суға жақын орналасуы қауіпті болып есептеледі.
- АБАЙЛАҢЫЗ! Құралды ванна, душ, бассейн немесе сумен толтырылған басқа заттардың жанында қолданбаңыз.
- Пайдаланып болғаннан кейін, құралды ток көзінен ажыратыңыз.
- Қуат сымы зақымданған болса, қауіпті жағдай орын алмауы үшін, оны тек Philips компаниясында, Philips мақұлдаған қызмет орталығында немесе білікті мамандар ауыстыруы керек.
- Бақылау астында болса немесе құралды қауіпсіз түрде пайдалану туралы нұсқаулар алған болса және байланысты қауіптерді түсінсе, бұл құралды 8 және одан жоғары жастағы балалар және дене, сезу немесе ақыл-ой қабілеттері кем я болмаса тәжірибесі мен білімі жоқ адамдар пайдалана алады. Балалар құралмен ойнамауы керек. Балалар тазалауды және пайдаланушының күтуін бақылаусыз орындамауы керек.
- Құралды қосар алдында, онда көрсетілген кернеу жергілікті кернеуге сәйкес келетінін тексеріңіз.
- Құралды осы нұсқаулықта көрсетілмеген басқа мақсаттарға пайдаланбаңыз.
- Розеткаға қосылып тұрғанда, құралды еш уақытта қадағалаусыз қалдырмаңыз.
- Басқа өндірушілер шығарған немесе Philips компаниясы нақты ұсынбаған қосалқы құралдар мен бөлшектерді пайдаланушы болмаңыз. Ондай қосалқы құралдар мен бөлшектерді пайдалансаңыз, құралдың кепілдігі өз күшін жояды.
- Қуат сымын құралға орамаңыз.
- Құралды жинап қоятынның алдында, оның сәл суығанын күтіңіз.
- Құралды пайдаланғанда толық мұқият болыңыз, себебі ол қатты ыстық болады. Басқа бөліктері ыстық болатындықтан тек тұтқасынан ұстаңыз және теріге тигізуден сақ болыңыз.
- Әрқашан құрылғының тірегін ыстыққа төзімді, тұрақты, тегіс бетке қойыңыз. Ыстық қыздырғыш пластиналар бетке немесе басқа тез тұтанғыш материалға тимеуі тиіс.
- Қуат сымын құрылғының қызып кететін жерлеріне тигізбеңіз.
- Құрылғы қосулы тұрған кезде, оны тез жанып кететін заттар мен материалдардан алыс ұстаңыз.
- Құрал қызып тұрғанда, оны ешқашан ештеңемен жаппаңыз (мысалы сүлгімен немесе матамен).
- Құралды тек құрғақ шашқа пайдаланыңыз. Ылғал қолмен құралды пайдаланбаңыз.
- Қыздырғыш пластиналарды таза ұстаңыз және оларда шаң мен мусс, спрей және гель сияқты шаш үлгілерін жасайтын заттар қалдырмаңыз. Құрылғыны ешқашан шаш үлгілерін жасайтын заттармен бірге пайдаланбаңыз.
- Қыздырғыш пластиналардың жабыны бар. Бұл жабын уақыт өте жайлап ескіреді. Дегенмен, бұл құрылғының жұмысына әсер етпейді.
- Егер құрылғыны боялған шашқа қолдансаңыз, қыздырғыш пластиналарда дақтар қалуы мүмкін. Алдымен оны жасанды шашта пайдаланыңыз, әрқашан дистрибьютормен кеңесіңіз.
- Тексеру немесе жөндету үшін құралды тек қана Philips рұқсат еткен қызмет орталығына апарыңыз. Біліктілігі жоқ адамдардың жөндеуі пайдаланушыға өте қауіпті жағдай тудыруы мүмкін.
- Электр тогы соқпауы үшін, тесіктерге темір заттарды салмаңыз.

Электромагниттік өрістер (ЭМӨ)

Осы Philips құралы электромагниттік өрістерге қатысты барлық қолданыстағы стандарттар мен ережелерге сәйкес келеді.

Қоршаған орта

Бұл өнім қайта өңдеп, қайта пайдалануға болатын жоғары сапалы материалдар мен бөлшектерден жасалған.

өнімге осы үсті сызылған дөңгелекті қоқыс себетінің белгісі жапсырылған болса, бұл — өнімге 2012/19/EU еуропалық нұсқауы қолданылады деген сөз.

Электр және электрондық бұйымдарды қоқысқа лақтыру жергілікті ережелерімен танысып алыңыз.

Жергілікті ережелерді сақтап, ескірген бұйымдарды әдепкі қоқысқа қоспай, жеке лақтыруыңызды өтінеміз. Ескірген өнімді қоқысқа дұрыс тастау қоршаған орта мен адам денсаулығына кері әсер тию мүмкіндігінің алдын алуға көмектеседі.

2 Шашты түзету

1 Ашаны розеткаға қосыңыз.
2 Құралды қосу үшін (①) қосу/өшіру қосқышын I сырғытып, қосыңыз.
   ↳ «Қуат қосулы» көрсеткіші (②) жанады.
   ↳ Құрал 60 секундтан кейін қызады.
   ↳ Тек HP8310: құрал қосылған кезде, ион функциясы автоматты түрде іске қосылады. Бұл функция шашты қосымша жылтыратады және бұйраланып қалуын азайтады. Функция қосулы тұрғанда, ерекше бір иіс және ысылдаған дыбыс шығуы мүмкін. Бұл қалыпты болып табылады және түзіліп жатқан иондар шығарады.
3 Құралдың құлпын ашу үшін (④) құлпын сырғытыңыз.
4 Шашыңызды тарап, 5 сантиметрден аз шаш бумасын алып, түзете бастаңыз.
5 Шашты түзеткіш табақшалар (③) арасына салып, саптарын қосып басыңыз.
6 Шаш түзеткішті шашыңыздың бойымен төмен қарай бірқалыпты қозғалыспен (ең көп дегенде 5 секунд) тоқтатпастан түсіріңіз.
   - Бұйралау үшін шаш түзеткішті шаш ұшына дейін апарып, жарты шеңбер ішке (немесе сыртқа) қарай бұраңыз. Шаш түзеткішті сол қалпында 2-3 секунд ұстап тұрғаннан кейін, оны босатыңыз.
7 20 секундтан соң, өзіңіз қалаған нәтижеге жеткенше, 6-қадамды қайталаңыз.
8 Қалған шашыңызды түзету үшін 4-қадамнан 7-қадамға дейін қайталаңыз.

Пайдаланғаннан кейін:

1 Құралды өшіріп, токтан суырыңыз.
2 Оны әбден суығанша ыстыққа төзімді бетке қойыңыз.
3 Құралды және шаш түзеткіш табақшаларды дымқыл шүберекпен тазалаңыз.
4 Түзеткіш табақшаларды (④) кілттеңіз.
5 Құралды шаңы жоқ, құрғақ және қауіпсіз жерде сақтаңыз. Оны ілмегінен (⑤) іліп қоюыңызға да болады.

3 Кепілдік және қызмет.

Егер қосымша бөлшекті ауыстыру туралы ақпарат алу керек болса немесе сізде шешілмеген мәселе болса, Philips компаниясының www.philips.com веб-торабына кіріңіз немесе еліңіздегі Philips тұтынушылар орталығымен байланысыңыз (ол нөмірді дүние жүзі бойынша берілетін кепілдік кітапшасынан алуға болады). Егер еліңізде Тұтынушыларды қолдау орталығы болмаса, онда жергілікті Philips компаниясының дилеріне барыңыз.

Тұрмыстық қажеттіліктерге арналған

Өндіруші: "Филипс Консьюмер Лайфстайл Б.В.", Туссендиепен 4, 9206 АД, Драхтен, Нидерланды.

Ресей және Кедендік Одақ территориясына импорттаушы: «Филипс» ЖШҚ, Ресей, Мәскеу қаласы, Сергей Макеев көшесі, 13-үй, тел. +7 495 961 1111

Қазақстан Республикасында сатып алынған тауарға қатысты шағымдарды қабылдайтын заңды тұлға: «Филипс Казахстан» ЖШС Манас көшесі, 32А, 503-кеңсе, 050008, Алматы қаласы, Қазақстан, тел. 8 75 11 65 0123

Юр. лицо принимающее претензии в отношении товара, приобретенного на территории Республики Казахстан: ТОО «Филипс Казахстан» ул.Манаса, 32А офис 503, 050008 Алматы, Казахстан, тел. 8 75 11 65 0123

Lietuviškai

Sveikiname įsigijus „Philips" gaminį ir sveiki atvykę! Norėdami pasinaudoti „Philips" siūloma pagalba, užregistruokite savo gaminį adresu www.philips.com/welcome.

1 Svarbu

Prieš pradėdami naudoti prietaisą atidžiai perskaitykite šį vartotojo vadovą ir saugokite jį, nes jo gali prireikti ateityje.

- ĮSPĖJIMAS: nenaudokite šio prietaiso netoli vandens.
- Naudodami prietaisą vonioje, iš karto po naudojimo ištraukite kištuką iš elektros lizdo. Arti esantis vanduo kelią grėsmę net ir tada, kai prietaisas yra išjungtas.
- PERSPĖJIMAS: nenaudokite prietaiso šalia vonios, dušo, kriauklės ar kitų indų, pripildytų vandens.
- Baigę naudoti, būtinai išjunkite prietaisą iš maitinimo tinklo.
- Jei pažeistas maitinimo laidas, jį turi pakeisti „Philips" darbuotojai, „Philips" įgaliotasis techninės priežiūros centras arba kiti panašios kvalifikacijos specialistai, kitaip kyla pavojus.
- Šį prietaisą gali naudoti 8 metų ir vyresni vaikai bei asmenys, kurių fiziniai, jutimo ir protiniai gebėjimai yra silpnesni, arba neturintieji patirties ir žinių su sąlyga, kad jie bus išmokyti saugiai naudotis prietaisu ir prižiūrimi siekiant užtikrinti, jog jie saugiai naudotų prietaisą, ir supažindinti su susijusiais pavojais. Vaikai negali žaisti su šiuo prietaisu. Valyti ir taisyti prietaiso vaikai be suaugusiųjų priežiūros negali.
- Prieš įjungdami prietaisą įsitikinkite, kad ant prietaiso nurodyta įtampa atitinka vietinę tinklo įtampą.
- Nenaudokite prietaiso kitais tikslais, išskyrus nurodytus šiame vadove.
- Prijungę prietaisą prie maitinimo tinklo, nepalikite jo be priežiūros.
- Nenaudokite jokių priedų ar dalių, pagamintų kitų bendrovių arba nerekomenduojamų „Philips". Jei naudosite tokius priedus arba dalis, nebegalios jūsų garantija.
- Nevyniokite prietaiso į maitinimo laidą.
- Prieš padėdami į laikymo vietą, leiskite prietaisui atvėsti.
- Naudodami prietaisą būkite atidūs, nes jis gali būti labai įkaitęs. Laikykite rankeną, nes kitos dalys yra įkaitusios, kad išvengtumėte kontakto su oda.
- Prietaisą su stovu visada statykite ant karščiui atsparaus stabilaus plokščio paviršiaus. Įkaitusios kaitinimo plokštės niekada neturėtų liestis su paviršiumi ar kita degia medžiaga.
- Saugokite, kad maitinimo laidas nesiliestų prie karštų prietaiso dalių.
- Įjungtą prietaisą laikykite atokiai nuo degių daiktų ir medžiagų.
- Jokiu būdu neuždenkite įkaitusio prietaiso (pvz., rankšluosčiu ar audiniu).
- Prietaisą naudokite tik plaukams išdžiūvus. Nenaudokite prietaiso, jei jūsų rankos šlapios.
- Kaitinimo plokštes saugokite nuo dulkių ir šukuosenai formuoti skirtų priemonių, pvz., putų, lako ir želės. Niekada nenaudokite prietaiso kartu su šukuosenai formuoti skirtomis priemonėmis.
- Kaitinimo plokštės yra padengtos danga. Ši danga gali pamažu dėvėtis. Tačiau tai nekenkia prietaiso veikimo efektyvumui.
- Naudojant prietaisą su dažytais plaukais, kaitinimo plokštės gali išsitepti. Visada pasikonsultuokite su pardavėju prieš naudodami prietaisą su dirbtiniais plaukais.
- Prietaisą apžiūrėti ar taisyti pristatykite tik į „Philips" įgaliotąjį techninės priežiūros centrą. Prietaisą taisantys nekvalifikuoti darbuotojai gali naudotojui sukelti itin didelį pavojų.
- Kad išvengtumėte elektros smūgio, į angas nekiškite metalinių daiktų.

Elektromagnetiniai laukai (EMF)

„Philips" prietaisas atitinka visus taikomus standartus ir normas dėl elektromagnetinių laukų poveikio.

Aplinkosauga

Gaminys sukurtas ir pagamintas naudojant aukštos kokybės medžiagas ir komponentus, kuriuos galima perdirbti ir naudoti pakartotinai.

jei matote perbrauktos šiukšlių dėžės su ratukais simbolį, pritvirtintą prie gaminio, tai reiškia, kad gaminiui galioja Europos direktyva 2012/19/EB.

Sužinokite, kokia taikoma vietinė atskira elektros ir elektroninių gaminių surinkimo sistema.

Laikykitės nustatytų vietinių taisyklių ir neišmeskite senų gaminių su kitomis buitinėmis atliekomis. Tinkamas seno gaminio išmetimas padeda išvengti galimų neigiamų padarinių aplinkai ir žmonių sveikatai.

2 Plaukų tiesinimas

1 Įkiškite kištuką į maitinimo lizdą.
2 Pastumkite įjungimo/išjungimo jungiklį (①) į padėtį I, kad įjungtumėte prietaisą.
   ↳ Užsidegs maitinimo indikatorius (②).
   ↳ Po 30 sekundžių prietaisas įkais.
   ↳ **Tik HP8310**: Įjungus prietaisą, automatiškai įsijungia ir jonizavimo funkcija. Ši funkcija suteikia plaukams blizgesio ir sumažina plaukų įsielektrinimą Kai funkcija įjungta, galite pajusti tam tikrą kvapą arba spragsėjimą. Šis kvapas ir garsas atsiranda dėl jonizacijos - tai normalu.
3 Norėdami atrakinti prietaisą paslinkite užraktą (④).
4 Sušukuokite plaukus ir atskirkite ne platesnę nei 5 cm sruogą tiesinimui.
5 Įdėkite ją tarp tiesinimo žnyplių (③) ir suspauskite rankenas.
6 Vienu judesiu plaukų tiesinimo įtaisu braukite žemyn (maks. 5 sekundes) nuo šaknų iki galiukų ir nesustokite, kad plaukai nenudegtų.
   - Norėdami sumodeliuoti sruogas, pasukite tiesintoją pusę apsisukimo į vidų (arba į išorę), kai pasieksite plaukų galiukus. Palaikykite tiesinimo įtaisą toje pačioje padėtyje 2-3 sekundes, tada jį atleiskite.
7 Po 20 sekundžių pakartokite 6 veiksmą, kol pasieksite pageidaujamą išvaizdą.
8 Norėdami ištiesinti likusius plaukus, pakartokite veiksmus nuo 4 iki 7.

Po naudojimo:

1 prietaisą išjunkite ir atjunkite nuo maitinimo tinklo.
2 Padėkite jį ant karščiui atsparaus paviršiaus, kol jis atvės.
3 Prietaisą ir tiesinimo žnyples valykite drėgna šluoste.
4 Užfiksuokite tiesinimo žnyples (④).
5 Laikykite jį saugioje ir sausoje vietoje, kurioje nėra dulkių. Taip pat galite jį laikyti pakabinę už pakabinimo kilpos (⑤)

3 Garantija ir techninis aptarnavimas

Prireikus informacijos, pvz., dėl priedo pakeitimo arba jei turite problemų, apsilankykite „Philips" tinklapyje adresu www.philips.com arba kreipkitės į „Philips" klientų aptarnavimo centrą savo šalyje (jo telefono numerį rasite visame pasaulyje galiojančios garantijos lankstinuke). Jei jūsų šalyje nėra klientų aptarnavimo centro, kreipkitės į vietinį „Philips" platintoją.

Latviešu

Apsveicam ar pirkumu un laipni lūdzam Philips! Lai pilnībā gūtu labumu no Philips piedāvātā atbalsta, reģistrējiet savu izstrādājumu www.philips.com/welcome.

1 Svarīgi

Pirms ierīces izmantošanas uzmanīgi izlasiet šo lietošanas instrukciju un saglabājiet to, lai vajadzības gadījumā varētu ieskatīties tajā arī turpmāk.

- BRĪDINĀJUMS! Nelietojiet ierīci ūdens tuvumā.
- Ja lietojat ierīci vannas istabā, pēc lietošanas atvienojiet ierīci no elektrotīkla, jo ūdens tuvums ir bīstams pat tad, ja ierīce ir izslēgta.
- BRĪDINĀJUMS! Nelietojiet ierīci vannu, dušu, izlietņu vai citu ar ūdeni pildītu trauku tuvumā.
- Pēc lietošanas vienmēr atvienojiet ierīci no sienas kontaktligzdas.
- Ja elektrības vads ir bojāts, lai izvairītos no bīstamām situācijām, jums tas jānomaina Philips pilnvarotā servisa centrā vai pie līdzīgi kvalificētam personām.
- Šo ierīci var izmantot bērni vecumā no 8 gadiem un personas ar ierobežotām fiziskajām, sensorajām vai garīgajām spējām vai bez pieredzes un zināšanām, ja tiek nodrošināta uzraudzība vai norādījumi par drošu ierīces lietošanu un panākta izpratne par iespējamo bīstamību. Bērni nedrīkst rotaļāties ar ierīci. Bērni nedrīkst tīrīt un apkopt ierīci bez uzraudzības.
- Pirms ierīces pievienošanas elektrotīklam pārliecinieties, ka uz ierīces norādītais spriegums atbilst elektrotīkla spriegumam jūsu mājā.
- Neizmantojiet ierīci citiem nolūkiem, kas nav aprakstīti šajā rokasgrāmatā.
- Nekādā gadījumā neatstājiet ierīcei bez uzraudzības, kad tā ir pievienota elektrotīklam.
- Nekad neizmantojiet citu ražotāju piederumus vai detaļas, kuras Philips nav īpaši ieteicis. Ja izmantojat šādus piederumus vai detaļas, garantija vairs nav spēkā.
- Netiniet elektrības vadu ap ierīci.
- Pirms novietojat ierīci glabāšanā, pagaidiet, līdz tā atdziest.
- Uzmanieties ierīces lietošanas laikā, jo tā var būt ļoti karsta. Satveriet ierīci tikai aiz roktura, jo citas daļas ir karstas, un izvairieties no saskares ar ādu.
- Vienmēr novietojiet ierīci ar statīvu uz karstumizturīgas, stabilas, līdzenas virsmas. Karstās taisnošanas plātnes nedrīkst saskarties ar virsmu vai citu uzliesmojošu materiālu.
- Raugieties, lai elektrības vads nenonāktu saskarē ar ierīces karstajām detaļām.
- Neļaujiet ierīcei, kad tā ir ieslēgta, nonākt saskarē ar viegli uzliesmojošiem priekšmetiem un materiāliem.
- Nekad neapsedziet ierīci ar kaut kādiem priekšmetiem (piem., dvieli vai drāniņu), kad tā ir karsta.
- Izmantojiet ierīci tikai, lai ieveidotu sausus matus. Nelietojiet ierīci ar slapjām rokām.
- Uzglabājiet taisnošanas plātnes tīras un brīvas no putekļiem un matu veidošanas izstrādājumiem, piemēram, putām, lakas un želejas. Nekad neizmantojiet ierīci apvienojumā ar matu veidošanas produktiem.
- Taisnošanas plātnēm ir pārklājums. Šis pārklājums var samazināt nodilumu laika gaitā. Tomēr tas neietekmē ierīces darbību.
- Ja ar ierīci ieveido krāsotus matus, taisnošanas plātnes var nosmērēties. Pirms lietot ierīci mākslīgiem matiem, konsultējieties ar izplatītāju.
- Vienmēr nododiet ierīci Philips pilnvarotam servisa centram, ja nepieciešama apskate vai remonts. Nekvalificētu personu veikts remonts var radīt ļoti bīstamas situācijas lietotājam.
- Neievietojiet atverēs metāla priekšmetus, lai izvairītos no elektriskās strāvas trieciena.

Elektromagnētiskie Lauki (EMF)

Šī Philips ierīce atbilst visiem piemērojamiem standartiem un noteikumiem, kas attiecas uz elektromagnētisko lauku iedarbību.

Vides aizsardzība

Jūsu produkts ir konstruēts un izgatavots no augstas kvalitātes materiāliem un sastāvdaļām, kuras ir iespējams pārstrādāt un izmantot atkārtoti.

Ja uz produkta redzams pārsvītrotas atkritumu urnas simbols, tas nozīmē, ka uz šo produktu attiecas Eiropas Savienības direktīva 2012/19/ES.

Lūdzu, uzziniet par elektrisko un elektronisko produktu vietējo atsevišķo savākšanas sistēmu.

Lūdzu, rīkojieties atbilstoši vietējiem noteikumiem un neutilizējiet vecos produktus kopā ar parastajiem sadzīves atkritumiem. Pareiza jūsu vecā produkta utilizācija palīdz novērst potenciālo negatīvo ietekmi uz apkārtējo vidi un cilvēku veselību.

2 Iztaisnojiet matus

1. Ievietojiet kontaktdakšu elektrības kontaktligzdā.
2. Lai ieslēgtu ierīci, bīdiet ieslēgšanas/izslēgšanas slēdzi (①) pozīcijā I.
   ↳ Iedegas strāvas indikators (②).
   ↳ Pēc 30 sekundēm ierīce uzsilst.
   ↳ Tikai modelim HP8310: jonu funkcija darbojas automātiski, kad ierīce ir ieslēgta Funkcija sniedz matiem papildu mirdzumu un samazina to sprogošanos Kad funkcija ir ieslēgta, iespējams, sajutīsiet specifisku aromātu un dzirdēsiet šņācošu skaņu, kas ir normāla parādība, ko izraisa ģenerētie joni.
3. Atbīdiet noslēgu (④), lai atbloķētu ierīci.
4. Izķemmējiet matus un saņemiet šķipsnu, kas nav platāka par 5 cm.
5. Ievietojiet to starp matu iztaisnošanas plātnēm (③), un stingri saspiediet ierīces rokturus.
6. Neapstājoties, virziet matu taisnotāju lejup pa matiem no saknēm uz matu galiem (maks. 5 sekundes) lai matus nepārkarsētu, no saknēm uz matu galiem.
   - Lai ieveidotu lokas, pagrieziet matu taisnotāju par pus apli uz iekšu (vai uz āru), kad esat sasniedzis matu šķipsnas galu. Turiet matu taisnotāju šajā pozīcijā 2 līdz 3 sekundes, tad atlaidiet to.
7. Pēc 20 sekundēm atkārtojiet 6. solī aprakstīto darbību, līdz ir sasniegts vēlamais izskats.
8. Lai iztaisnotu visus pārējos matus, atkārtojiet 4. līdz 7. solī aprakstītās darbības.

Pēc lietošanas:

1. Izslēdziet ierīci un atvienojiet to no elektrotīkla.
2. Novietojiet to uz karstumizturīgas virsmas, līdz tā atdziest.
3. Notīriet ierīci un iztaisnošanas plātnes ar mitru drānu.
4. Noslēdziet matu iztaisnošanas plātnes (④).
5. Uzglabājiet to drošā un sausā vietā, kas pasargāta no putekļiem. Varat arī to pakārt aiz cilpiņas (⑤).

3 Garantija un apkalpošana

Ja jums nepieciešama informācija, piemēram, par uzgaļa nomaiņu, vai palīdzība, apmeklējiet Philips tīmekļa vietni www.philips.com vai sazinieties ar Philips Klientu apkalpošanas centru savā valstī (tā tālruņa numurs atrodams pasaules garantijas brošūrā). Ja jūsu valstī nav Klientu apkalpošanas centra, griezieties pie vietējā Philips izplatītāja.

Polski

Gratulujemy zakupu i witamy wśród klientów firmy Philips! Aby w pełni skorzystać z obsługi świadczonej przez firmę Philips, należy zarejestrować zakupiony produkt na stronie www.philips.com/welcome.

1 Ważne

Przed pierwszym użyciem urządzenia zapoznaj się dokładnie z niniejszą instrukcją obsługi i zachowaj ją na przyszłość.

- OSTRZEŻENIE: Nie korzystaj z urządzenia w pobliżu wody.
- Jeśli korzystasz z urządzenia w łazience, po zakończeniu stosowania wyjmij wtyczkę z gniazdka elektrycznego. Obecność wody stanowi zagrożenie nawet wtedy, gdy urządzenie jest wyłączone.
- OSTRZEŻENIE: Nie korzystaj z urządzenia w pobliżu wanny, prysznica, umywalki lub innych naczyń napełnionych wodą.
- Zawsze po zakończeniu korzystania z urządzenia wyjmij wtyczkę z gniazdka elektrycznego.
- Ze względów bezpieczeństwa wymianę uszkodzonego przewodu sieciowego zleć autoryzowanemu centrum serwisowemu firmy Philips lub odpowiednio wykwalifikowanej osobie.
- Urządzenie może być używane przez dzieci w wieku powyżej 8 lat oraz osoby z ograniczonymi zdolnościami fizycznymi, sensorycznymi lub umysłowymi, a także nieposiadające wiedzy lub doświadczenia w użytkowaniu tego typu urządzeń, pod warunkiem, że będą one nadzorowane lub zostaną poinstruowane na temat korzystania z tego urządzenia w bezpieczny sposób oraz zostaną poinformowane o potencjalnych zagrożeniach. Dzieci nie mogą bawić się urządzeniem. Dzieci chcące pomóc w czyszczeniu i obsłudze urządzenia zawsze powinny to robić pod nadzorem dorosłych.
- Przed podłączeniem urządzenia upewnij się, że napięcie podane na urządzeniu jest zgodne z napięciem w domowej instalacji elektrycznej.
- Urządzenia używaj zgodnie z jego przeznaczeniem, opisanym w tej instrukcji obsługi.
- Nigdy nie pozostawiaj bez nadzoru urządzenia podłączonego do zasilania.
- Nie korzystaj z akcesoriów ani części innych producentów, ani takich, których nie zaleca w wyraźny sposób firma Philips. Wykorzystanie tego typu akcesoriów lub części spowoduje unieważnienie gwarancji.
- Nie zawijaj przewodu sieciowego wokół urządzenia.
- Przed schowaniem urządzenia odczekaj, aż ostygnie.
- Podczas korzystania z urządzenia zachowaj szczególną ostrożność — może być bardzo gorące. Chwytaj wyłącznie za uchwyt, ponieważ pozostałe części są gorące. Unikaj kontaktu ze skórą.
- Zawsze umieszczaj urządzenie na podpórce na żaroodpornej, stabilnej, płaskiej powierzchni. Rozgrzane płytki grzejne nigdy nie powinny dotykać blatu stolika ani innych łatwopalnych materiałów.
- Nie dopuść do zetknięcia się przewodu zasilającego z rozgrzanymi częściami urządzenia.
- Włączone urządzenie trzymaj z dala od łatwopalnych substancji i przedmiotów.
- Gdy urządzenie jest gorące, nigdy go nie przykrywaj (np. ręcznikiem lub odzieżą).
- Używaj urządzenia na suchych włosach. Nie używaj urządzenia, gdy masz mokre dłonie.
- Na bieżąco czyść płytki grzejne z kurzu oraz środków do układania włosów (np. pianki, lakieru, żelu). Nigdy nie używaj lokówki w połączeniu z takimi środkami.
- Płytki grzejne są pokryte powłoką ochroną. Powłoka ta może zużywać się z upływem czasu. Nie wpływa to na prawidłowe funkcjonowanie urządzenia.
- Jeśli urządzenie jest używane do włosów farbowanych, płytki grzejne mogą się zabarwić. Jeśli zamierzasz używać urządzenia do sztucznych włosów, najpierw dowiedz się od ich sprzedawcy, czy jest to dopuszczalne.
- Konieczność przeglądu lub naprawy urządzenia zawsze zgłaszaj do autoryzowanego centrum serwisowego firmy Philips. Naprawy przez osoby niewykwalifikowane mogą prowadzić do poważnego zagrożenia dla użytkownika urządzenia.
- Aby uniknąć porażenia prądem, nie umieszczaj metalowych przedmiotów w otworach urządzenia.

Pola elektromagnetyczne (EMF)

To urządzenie firmy Philips spełnia wszystkie normy i jest zgodne z wszystkimi przepisami dotyczącymi narażenia na działanie pól elektromagnetycznych.

Środowisko

To urządzenie zostało zaprojektowane i wykonane z materiałów oraz komponentów wysokiej jakości, które nadają się do ponownego wykorzystania.

Jeśli produkt został opatrzony symbolem przekreślonego pojemnika na odpady, oznacza to, iż podlega on postanowieniom Dyrektywy Europejskiej 2012/19/WE.

Informacje na temat wydzielonych punktów składowania zużytych produktów elektrycznych i elektronicznych można uzyskać w miejscu zamieszkania.

Prosimy postępować zgodnie z wytycznymi miejscowych władz i nie wyrzucać tego typu urządzeń wraz z innymi odpadami pochodzącymi z gospodarstwa domowego. Prawidłowa utylizacja starych produktów pomaga zapobiegać zanieczyszczeniu środowiska naturalnego oraz utracie zdrowia.

2 Prostowanie włosów

1. Podłącz wtyczkę przewodu zasilającego do gniazdka elektrycznego.
2. Przesuń wyłącznik (①) do pozycji I, aby włączyć urządzenie.
   ↳ Zaświeci się wskaźnik zasilania (②).
   ↳ Urządzenie nagrzeje się po 30 sekundach.
   ↳ Tylko model HP8310: Funkcja jonizacji włącza się po włączeniu urządzenia. Funkcja jonizacji nadaje włosom blask i zmniejsza skręcanie się włosów. Po włączeniu tej funkcji można wyczuć specyficzny zapach i słychać syczenie. Jest to zjawisko normalne, spowodowane wytwarzaniem jonów.
3. Przesuń zatrzask blokujący (④), aby odblokować urządzenie.
4. Za pomocą grzebienia przygotuj pasmo włosów o szerokości nie większej niż 5 cm.
5. Umieść je pomiędzy płytkami prostującymi (③) i ściśnij uchwyty.
6. Przesuń prostownicę wzdłuż pasma włosów jednym, płynnym ruchem (przez maks. 5 sekund) bez zatrzymywania się w celu uniknięcia przegrzania.
   - Aby podwinąć lub wywinąć pasmo włosów, skieruj prostownicę o 180° do wewnątrz (lub na zewnątrz) i przesuwaj urządzenie aż do końcówek włosów. Trzymaj urządzenie w tej pozycji przez 2–3 sekundy, a następnie puść włosy.
7. Po 20 sekundach powtórz czynność 6 aż do uzyskania właściwego wyglądu.
8. Powtórz czynności od 4 do 7, aby wyprostować resztę włosów.

Po użyciu:

1. Wyłącz urządzenie i wyjmij jego wtyczkę z gniazdka elektrycznego.
2. Umieść je na odpornej na wysokie temperatury powierzchni i pozostaw do ostygnięcia.
3. Wyczyść urządzenie oraz płytki prostujące przy użyciu wilgotnej ściereczki.
4. Zablokuj płytki prostujące (④).
5. Przechowuj urządzenie w bezpiecznym i suchym miejscu, z dala od kurzu. Możesz też powiesić urządzenie za uchwyt do zawieszania (⑤).

3 Gwarancja i serwis

W razie jakichkolwiek pytań lub problemów, np. w przypadku konieczności wymiany nasadki, prosimy odwiedzić naszą stronę internetową www.philips.com lub skontaktować się z lokalnym Centrum Obsługi Klienta firmy Philips (numer telefonu znajduje się w ulotce gwarancyjnej). Jeśli w Twoim kraju nie ma Centrum Obsługi Klienta, zwróć się o pomoc do sprzedawcy produktów firmy Philips.

Română

Felicitări pentru achiziţie şi bun venit la Philips! Pentru a beneficia pe deplin de asistenţa oferită de Philips, înregistraţi-vă produsul la www.philips.com/welcome.

1 Important

Citiţi cu atenţie acest manual de utilizare înainte de a utiliza aparatul şi păstraţi-l pentru consultare ulterioară.

- AVERTISMENT: Nu utilizaţi acest aparat în apropierea apei.
- Când aparatul este utilizat în baie, scoateţi-l din priză după utilizare deoarece apa reprezintă un risc chiar şi când aparatul este oprit.
- AVERTISMENT: Nu utilizaţi acest aparat în apropierea căzilor, duşurilor, bazinelor sau altor recipiente cu apă.
- Scoateţi întotdeauna aparatul din priză după utilizare.
- În cazul în care cablul de alimentare este deteriorat, acesta trebuie înlocuit întotdeauna de Philips, de un centru de service autorizat de Philips sau de personal calificat în domeniu, pentru a evita orice accident.
- Acest aparat poate fi utilizat de către copii începând de la vârsta de 8 ani şi persoane care au capacităţi fizice, mentale sau senzoriale reduse sau sunt lipsite de experienţă şi cunoştinţe, dacă sunt supravegheate sau au fost instruite cu privire la utilizarea în condiţii de siguranţă a aparatului şi înţeleg pericolele pe care le prezintă. Copii nu trebuie să se joace cu aparatul. Curăţarea şi întreţinerea de către utilizator nu trebuie realizate de către copii nesupravegheaţi.
- Înainte de a conecta aparatul, asiguraţi-vă că tensiunea indicată pe aparat corespunde tensiunii reţelei locale.
- Nu utilizaţi aparatul pentru alt scop decât cel descris în acest manual.
- Nu lăsaţi niciodată aparatul nesupravegheat când este conectat la sursa de alimentare.
- Nu utilizaţi niciodată accesorii sau componente de la alţi producători sau nerecomandate explicit de Philips. Dacă utilizaţi aceste accesorii sau componente, garanţia se anulează.
- Nu înfăşuraţi cablul de alimentare în jurul aparatului.
- Înainte de a depozita aparatul, aşteptaţi să se răcească.
- Aveţi foarte multă grijă când utilizaţi aparatul întrucât ar putea fi extrem de fierbinte. Apucaţi doar mânerul, deoarece celelalte componente sunt fierbinţi, şi evitaţi contactul cu pielea.
- Aşezaţi întotdeauna aparatul cu suportul pe o suprafaţa plată, stabilă, termorezistentă. Plăcile de încălzire fierbinţi nu trebuie să atingă niciodată suprafaţa sau alte materiale inflamabile.
- Evitaţi intrarea în contact a cablului de alimentare cu piesele fierbinţi ale aparatului.
- Păstraţi aparatul la distanţă de obiecte şi materiale inflamabile când este pornit.
- Nu acoperiţi niciodată aparatul cu ceva (de exemplu un prosop sau un articol vestimentar) când este fierbinte.
- Utilizaţi aparatul numai pe păr uscat. Nu utilizaţi aparatul cu mâinile ude.
- Păstraţi plăcile de încălzire curate şi curăţaţi-le de praf şi produse pentru coafat precum spumă, spray sau gel. Nu utilizaţi niciodată aparatul împreună cu produse de coafat.
- Plăcile de încălzire au înveliş. Acest înveliş se poate uza lent în timp. Totuşi, acest lucru nu afectează performanţa aparatului.
- Dacă aparatul este utilizat pe păr vopsit, plăcile de încălzire se pot păta. Înainte de a-l utiliza pentru păr artificial, consultaţi întotdeauna distribuitorul.
- Pentru control sau depanare duceţi aparatul numai la un centru service autorizat de Philips. Repararea făcută de persoane necalificate poate genera situaţii periculoase pentru utilizator.
- Nu introduceţi obiecte metalice în orificii, pentru a evita electrocutarea.

Câmpuri electromagnetice (EMF)

Acest aparat Philips respectă toate standardele şi reglementările aplicabile privind expunerea la câmpuri electromagnetice.

Mediu

Produsul dumneavoastră este proiectat şi fabricat din materiale şi componente de înaltă calitate, care pot fi reciclate şi reutilizate.

Când simbolul reprezentând un coş de gunoi cu roţi tăiat însoţeşte un produs, înseamnă că produsul face obiectul Directivei europene 2012/19/UE.

Vă rugăm să vă informaţi despre sistemul separat de colectare pentru produse electrice şi electronice.

Vă rugăm să acţionaţi în concordanţă cu regulile dumneavoastră locale şi nu evacuaţi produsele vechi împreună cu deşeurile menajere obişnuite. Evacuarea corectă a produsului dvs. vechi ajută la prevenirea consecinţelor potenţial negative asupra mediului şi sănătăţii omului.

2 Îndreptaţi-vă părul

1. Conectaţi ştecherul la o priză de alimentare.
2. Glisaţi comutatorul Pornit/Oprit (①) la I pentru a porni aparatul.
   ↳ Indicatorul de alimentare (②) se aprinde.
   ↳ După 30 de secunde, aparatul se încălzeşte.
   ↳ **Numai HP8310**: Funcţia de ionizare se activează automat când aparatul este pornit. Funcţia oferă un plus de strălucire şi reduce aspectul creţ. Când este activată funcţia, se poate percepe un miros specific şi se poate auzi un sfârâit, care sunt normale şi sunt cauzate de ionii generaţi.
3. Glisaţi clema de închidere (④) pentru a debloca aparatul.
4. Pieptănaţi-vă părul şi alegeţi o şuviţă nu mai lată de 5 cm pentru a o îndrepta.
5. Plasaţi-o între plăcile pentru îndreptare (③) şi strângeţi mânerele ferm.
6. Glisaţi aparatul de îndreptat părul uşor pe lungimea părului cu o singură mişcare (max. 5 secunde) de la rădăcină la capăt, fără a vă opri pentru a preveni supraîncălzirea.
   - Pentru a crea coafuri cu părul întors, rotiţi aparatul de îndreptat părul într-un semicerc în interior (sau exterior) când ajungeţi la capătul şuviţei. Ţineţi aparatul de îndreptat părul timp de 2 - 3 secunde, apoi eliberaţi-l.
7. După 20 de secunde, repetaţi pasul 6 până la obţinerea aspectului dorit.
8. Pentru a îndrepta restul părului, repetaţi paşii 4 - 7.

După utilizare:

1. Opriţi aparatul şi scoateţi ştecherul din priză.
2. Aşezaţi-l pe o suprafaţă termorezistentă până la răcire.
3. Curăţaţi aparatul şi plăcile pentru îndreptare cu o cârpă umedă.
4. Blocaţi plăcile pentru îndreptare (④).
5. Depozitaţi-l într-un loc sigur şi uscat, fără praf. De asemenea, îl puteţi suspenda de la agăţătoare (⑤).

3 Garanţie şi service

Dacă aveţi nevoie de informaţii, de ex. despre înlocuirea unui accesoriu, sau întâmpinaţi probleme, vizitaţi site-ul Web Philips la adresa www.philips.com sau contactaţi centrul local de asistenţă pentru clienţi Philips (numărul de telefon îl puteţi găsi în certificatul de garanţie universal). Dacă în ţara dvs. nu există niciun centru de asistenţă pentru clienţi, contactaţi distribuitorul Philips local.

Русский

Выпрямитель

Поздравляем с покупкой и приветствуем вас в клубе Philips! Для того чтобы воспользоваться всеми преимуществами поддержки Philips, зарегистрируйте прибор на веб-сайте www.philips.com/welcome.

1 Важная информация!

Перед использованием прибора внимательно ознакомьтесь с руководством пользователя и сохраните его для дальнейшего использования в качестве справочного материала.

- ВНИМАНИЕ! Не используйте прибор вблизи воды.
- Выньте вилку шнура питания прибора из розетки электросети после использования прибора в ванной комнате. Близость воды представляет риск, даже если прибор выключен.
- ВНИМАНИЕ! Не используйте прибор в ванной, душе, бассейне или других помещениях с повышенной влажностью.
- После завершения работы отключите прибор от розетки электросети.
- В случае повреждения сетевого шнура его необходимо заменить. Чтобы обеспечить безопасную эксплуатацию прибора, заменяйте шнур только в авторизованном сервисном центре Philips или в сервисном центре с персоналом высокой квалификации.
- Данным прибором могут пользоваться дети старше 8 лет и лица с ограниченными интеллектуальными или физическими возможностями, а также лица с недостаточным опытом и знаниями под присмотром других лиц или после инструктирования о безопасном использовании прибора и потенциальных опасностях. Не позволяйте детям играть с прибором. Дети могут осуществлять очистку и уход за прибором только под присмотром взрослых.
- Перед подключением прибора убедитесь, что указанное на нем напряжение соответствует напряжению местной электросети.
- Не используйте прибор для целей, отличных от описанных в данном руководстве.
- Не оставляйте включенный в сеть прибор без присмотра.
- Запрещается пользоваться какими-либо аксессуарами или деталями других производителей, не имеющих специальной рекомендации Philips. При использовании таких аксессуаров и деталей гарантийные обязательства теряют силу.
- Не обматывайте сетевой шнур вокруг прибора.
- Прежде чем убрать прибор, дайте ему остыть.
- Соблюдайте осторожность при использовании прибора, так как он может сильно нагреваться. Держите прибор только за ручку, так как остальные части очень горячие. Избегайте контакта с кожей.
- Всегда размещайте прибор с подставкой на термостойкой, устойчивой, плоской поверхности. Горячие нагревательные пластины не должны соприкасаться с поверхностью или другими воспламеняющимися материалами.
- Не допускайте контакта сетевого шнура с горячими частями прибора.
- Держите включенный прибор в стороне от легковоспламеняющихся объектов и материалов.
- Запрещается покрывать неостывший прибор (например, полотенцем или одеждой).
- Пользуйтесь прибором для укладки только сухих волос. Запрещается брать прибор мокрыми руками.
- Нагревательные пластины следует содержать в чистоте. Очищайте их от пыли и средств для укладки: муссов, спреев и гелей. Запрещается использовать прибор вместе со средствами для укладки.
- Нагревательные пластины имеют специальное покрытие. Со временем это покрытие может стираться. Это не влияет на работу прибора.
- При использовании прибора на окрашенных волосах на нагревательных пластинах могут появиться пятна. Прежде чем использовать прибор на искусственных волосах, проконсультируйтесь со специалистами в месте приобретения волос.
- Для проверки или ремонта прибора следует обращаться только в авторизованный сервисный центр Philips. Ремонт, произведенный неквалифицированным лицом, может привести к особо опасным для пользователя ситуациям.
- Во избежание поражения электрическим током не вставляйте металлические предметы в отверстия.

Электромагнитные поля (ЭМП)

Этот прибор Philips соответствует всем применимым стандартам и нормам по воздействию электромагнитных полей.

Защита окружающей среды

Изделие разработано и изготовлено с применением высококачественных деталей и компонентов, которые подлежат переработке и повторному использованию.

Если изделие маркировано значком с изображением перечеркнутого мусорного бака, это означает, что оно соответствует директиве Европейского Парламента 2012/19/EU.

Узнайте о раздельной утилизации электротехнических и электронных изделий согласно местному законодательству.

Действуйте в соответствии с местными правилами и не выбрасывайте отработавшее изделие вместе с бытовыми отходами. Правильная утилизация отработавшего изделия поможет предотвратить возможные негативные последствия для окружающей среды и здоровья человека.

2 Выпрямление волос

1. Вставьте вилку в розетку электросети.
2. Чтобы включить прибор, установите переключатель питания "Вкл./Выкл." (①) в положение I.
   ↳ Загорится зеленый индикатор (②).
   ↳ Прибор нагреется через 30 секунд.
   ↳ **Только для модели HP8310**: функция ионизации включается при включении прибора. Данная функция усиливает блеск и предотвращает спутывание волос. Когда функция ионизации включена, может появиться специфический запах, а также устройство может издавать шипящий звук, это является нормальным и вызвано образованием ионов.
3. Переместите фиксатор (④), чтобы разблокировать прибор.
4. Расчешите волосы и отделите прядь волос шириной не более 5 см для выпрямления.
5. Поместите прядь волос между выпрямляющими пластинами (③) и сожмите рукоятки вместе.
6. Плавно перемещайте прибор по всей длине волос (в течение максимум 5 секунд) от корней до кончиков. Не прекращайте движение, чтобы не перегреть волосы.
   - Чтобы подкрутить кончики волос, подкрутите выпрямитель вовнутрь (или наружу) на конце пряди. Удерживайте выпрямитель в таком положении 2-3 секунды, затем отпустите.
7. Через 20 секунд повторите шаг 6, пока не получите желаемый результат.
8. Повторите шаги с 4 по 7, чтобы выпрямить оставшиеся волосы.

После завершения работы

1. Выключите прибор и отключите его от электросети.
2. Положите прибор на термостойкую поверхность для остывания.
3. Очистите прибор и выпрямляющие пластины влажной тканью.
4. Закройте выпрямляющие пластины (④).
5. Храните прибор в безопасном и сухом месте, защищенном от пыли. Также можно повесить прибор за специальную петлю (⑤).

3 Гарантия и обслуживание

При возникновении проблемы, при необходимости получения сервисного обслуживания или информации (например, если нужно заменить насадку) зайдите на веб-сайт компании Philips www.philips.com или обратитесь в центр поддержки потребителей в вашей стране (номер телефона центра указан на гарантийном талоне). Если в вашей стране нет центра поддержки потребителей Philips, обратитесь по месту приобретения изделия.

Для бытовых нужд

Изготовитель: "Филипс Консьюмер Лайфстайл Б.В.", Туссендиепен 4, 9206 АД, Драхтен, Нидерланды.

Импортер на территорию России и Таможенного Союза: ООО «Филипс», Россия, Москва, ул. Сергея Макеева, 13, тел. +7 495 961 1111

Импортер на территорию России и Таможенного Союза принимает претензии потребителей в случаях, предусмотренных Законом РФ «О защите прав потребителей» 07.02.1992 N 2300-1», в отношении товара, приобретенного на территории Российской Федерации

Slovensky

Blahoželáme Vám ku kúpe a vitame Vás medzi používateľmi produktov spoločnosti Philips. Ak chcete naplno využiť podporu ponúkanú spoločnosťou Philips, zaregistrujte svoj produkt na lokalite www.philips.com/welcome.

1 Dôležité

Pred použitím zariadenia si pozorne prečítajte tento návod na použitie a ponechajte si ho pre prípad potreby v budúcnosti.

- VAROVANIE: Nepoužívajte zariadenie v blízkosti vody.
- Ak zariadenie používate v kúpeľni, hneď po použití ho odpojte zo siete, pretože voda v jeho blízkosti predstavuje nebezpečenstvo, aj keď je zariadenie vypnuté.
- VAROVANIE: Toto zariadenie nepoužívajte v blízkosti vaní, spŕch, umývadiel ani iných nádob obsahujúcich vodu.
- Po použití vždy odpojte zariadenie zo siete.
- Ak sa zariadenie prehreje, automaticky sa vypne. Odpojte zariadenie zo siete a nechajte ho niekoľko minút vychladnúť. Pred opätovným zapnutím zariadenia skontrolujte, či nie sú mriežky upchaté chuchvalcami prachu, vlasmi a pod.
- Toto zariadenie môžu používať deti staršie ako 8 rokov a osoby, ktoré majú obmedzené telesné, zmyslové alebo mentálne schopnosti alebo nemajú dostatok skúseností a znalostí, pokiaľ sú pod dozorom alebo im bolo vysvetlené bezpečné používanie tohto zariadenia a za predpokladu, že rozumejú príslušným rizikám. Deti sa nesmú hrať s týmto zariadením. Deti by bez dozoru nesmú čistiť ani udržiavať toto zariadenie.
- Pred pripojením zariadenia sa presvedčte, či napätie udávané na zariadení zodpovedá napätiu v miestnej elektrickej sieti.
- Zariadenie nepoužívajte na iné účely, ako tie, ktoré sú opísané v tomto návode na použitie.
- Keď je zariadenia pripojené k elektrickej sieti, nikdy ho nenechávajte bez dozoru.
- Nikdy nepoužívajte príslušenstvo ani súčiastky od iných výrobcov ani príslušenstvo, ktoré spoločnosť Philips výslovne neodporučila. Ak takéto príslušenstvo alebo súčiastky použijete, záruka stráca platnosť.
- Sieťový kábel nenavíjajte okolo zariadenia.
- Predtým, ako zariadenie odložíte, nechajte ho vychladnúť.
- Pri používaní zariadenia buďte mimoriadne opatrní, pretože môže byť veľmi horúce. Zariadenie držte len za rúčku, pretože ostatné časti sú horúce. Zabráňte kontaktu s pokožkou.
- Zariadenie vždy položte stojanom na stabilný a rovný povrch odolný voči vysokej teplote. Horúce ohrevné platne sa nesmú dotýkať povrchu ani iného horľavého materiálu.
- Dávajte pozor, aby sa sieťový kábel nedotýkal horúcich častí zariadenia.
- Zapnuté zariadenie sa nesmie dostať do blízkosti horľavých predmetov a materiálu.
- Zapnuté zariadenie nikdy ničím neprikrývajte (napr. uterákom alebo oblečením).
- Zariadenie používajte len na úpravu suchých vlasov. Zariadenie nepoužívajte, ak máte mokré ruky.
- Ohrevné platne udržiavajte čisté, chráňte pred prachom a znečistením prípravkami na tvarovanie účesu, ako napríklad penovým tužidlom, lakom alebo gélom. Zariadenie nikdy nepoužívajte v kombinácii s prostriedkami na úpravu účesov.
- Ohrevné platne majú povrchovú vrstvu. Povrchovú vrstva sa môže časom postupne opotrebovať. Toto však nemá vplyv na činnosť ani výkon zariadenia.
- Ak sa zariadenie používa na úpravu farbených vlasov, ohrevné platne sa môžu znečistiť. Pred použitím na umelých vlasoch sa vždy poraďte s predajcom daných vlasov.
- Zariadenie vždy vráťte do servisného strediska autorizovaného spoločnosťou Philips, kde ho skontrolujú, prípadne opravia. Oprava nekvalifikovanou osobou môže pre používateľa predstavovať veľké nebezpečenstvo.
- Do otvorov nezasúvajte kovové predmety, aby nedošlo k zásahu elektrickým prúdom.

Elektromagnetické polia (EMF)

Tento spotrebič značky Philips vyhovuje všetkým príslušným normám a smerniciam týkajúcim sa vystavenia elektromagnetickým poliam.

Životné prostredie

Pri navrhovaní a výrobe produktu sa použili vysokokvalitné materiály a súčasti, ktoré možno recyklovať a znova využiť.

Keď sa na produkte nachádza symbol prečiarknutého koša s kolieskami, znamená to, že sa na daný produkt vzťahuje Európska smernica 2012/19/EÚ.

Informujte sa o miestnom systéme separovaného zberu elektrických a elektronických zariadení.

Dodržiavajte miestne predpisy a nevyhadzujte použité zariadenia do bežného domového odpadu. Správnou likvidáciou použitého zariadenia pomôžete znižovať negatívne následky na životné prostredie a ľudské zdravie.

2 Vyrovnajte vaše vlasy

1. Pripojte zástrčku do sieťovej zásuvky.
2. Posunutím vypínača (①) do polohy I zapnite zariadenie.
   ↳ Rozsvieti sa indikátor zapnutia (②).
   ↳ Zariadenie sa zohreje za 30 sekúnd.
   ↳ Len model HP8310: Funkcia vytvárania iónov sa spustí, keď zapnete zariadenie. Funkcia dodáva vlasom vyšší lesk a znižuje ich pochlpenie. Keď je funkcia zapnutá, môžete zacítiť špecifickú vôňu a počuť syčivý zvuk. Tieto javy sú úplne normálne a vznikajú pri vytváraní iónov.
3. Posunutím zatváracieho zámku (④) odomknite zariadenie.
4. Rozčešte si vlasy a oddeľte prameň široký maximálne 5 cm, ktorý budete vyrovnávať.
5. Umiestnite ho medzi vyrovnávacie platne (③) a rukoväte stlačte k sebe.
6. Posúvajte vlasovú žehličku smerom nadol po celej dĺžke vlasov jedným ťahom (max. 5 sekúnd) od korienkov až ku koncom. Nezastavujte sa v pohybe, aby sa vlasy na niektorom mieste neprehriali.
   - Ak chcete vytvoriť účes so zahnutými končekmi, otočte žehličku v polkruhu smerom k sebe (alebo smerom von), keď ňou dosiahnete končeky vlasov. Podržte žehličku v tejto polohe na 2 až 3 sekundy a potom ju uvoľnite.
7. Po 20 sekundách opakujte krok 6 dovtedy, kým nedosiahnete želaný vzhľad.
8. Ak chcete vyrovnať aj zvyšok vlasov, opakujte kroky 4 až 7.

Po použití:

1. Vypnite zariadenie a odpojte ho zo siete.
2. Umiestnite ju na teplovzdorný podklad a počkajte, kým vychladne.
3. Zariadenie a vyrovnávacie platne očistite navlhčenou tkaninou.
4. Uzamknite vyrovnávacie platne (④).
5. Zariadenie skladujte na bezpečnom, suchom a bezprašnom mieste. Môžete ho tiež zavesiť za očko na zavesenie (⑤).

3 Záruka a servis

Ak potrebujete informácie, napr. o výmene nástavca, alebo ak sa vyskytne problém, navštívte webovú stránku spoločnosti Philips na adrese www.philips.com alebo kontaktujte Stredisko starostlivosti o zákazníkov spoločnosti Philips vo Vašej krajine (telefónne číslo tohto strediska nájdete v medzinárodnom záručnom liste). Ak sa vo Vašej krajine toto stredisko nenachádza, obráťte sa na miestneho predajcu výrobkov Philips.

Slovenščina

Čestitamo vam za nakup in dobrodošli pri Philipsu! Da bi izkoristili vse prednosti Philipsove podpore, izdelek registrirajte na strani www.philips.com/welcome.

1 Pomembno

Pred uporabo aparata natančno preberite ta uporabniški priročnik in ga shranite za poznejšo uporabo.

- OPOZORILO: Aparata ne uporabljajte v bližini vode.
- Ko aparat uporabljate v kopalnici, ga po uporabi vedno izključite iz omrežja, ker neposredna bližina vode predstavlja nevarnost, četudi je aparat izklopljen.
- OPOZORILO: Aparata ne uporabljajte v bližini kadi, tušev, umivalnikov ali drugih posod z vodo.
- Po uporabi aparat vedno izklopite iz omrežne vtičnice.
- Poškodovani omrežni kabel sme zamenjati le podjetje Philips, Philipsov pooblaščeni servis ali ustrezno usposobljeno osebje.
- Ta aparat lahko uporabljajo otroci od 8. leta starosti naprej in osebe z zmanjšanimi fizičnimi ali psihičnimi sposobnostmi ali s pomanjkljivimi izkušnjami in znanjem, če so prejele navodila glede varne uporabe aparata ali jih pri uporabi nadzoruje odgovorna oseba, ki jih opozori na morebitne nevarnosti. Otroci naj se ne igrajo z aparatom. Otroci aparata ne smejo čistiti in vzdrževati brez nadzora.
- Preden aparat priključite, preverite, ali na aparatu označena napetost ustreza napetosti lokalnega električnega omrežja.
- Aparat uporabljajte izključno v namene, ki so opisani v tem priročniku.
- Ko je aparat priključen na napajanje, ga ne puščajte brez nadzora.
- Ne uporabljajte nastavkov ali delov drugih proizvajalcev, ki jih Philips izrecno ne priporoča. Uporaba takšnih nastavkov razveljavi garancijo.
- Omrežnega kabla ne navijajte okoli aparata.
- Preden aparat shranite, počakajte, da se ohladi.
- Pri uporabi aparata bodite zelo pozorni, ker je lahko izjemno vroč. Primite samo ročaj, ker so drugi deli vroči, in se izogibajte stiku s kožo.
- Aparat s stojalom vedno položite na stabilno ravno površino, odporno proti vročini. Vroče grelne ploščе se ne smejo nikoli dotakniti površine ali drugega vnetljivega materiala.
- Preprečite stik omrežnega kabla z vročimi deli aparata.
- Vklopljenega aparata ne približujte vnetljivim predmetom in materialom.
- Vročega aparata ne pokrivajte (npr. z brisačo ali obleko).
- Aparat uporabljajte samo na suhih laseh. Aparata ne uporabljajte z mokrimi rokami.
- Grelne plošče morajo biti čiste in brez prahu, umazanije in sredstev za oblikovanje, kot so žele, pršilo in gel. Aparata ne uporabljajte v kombinaciji s sredstvi za oblikovanje.
- Grelne plošče imajo prevleko. Prevleka se sčasoma lahko obrabi. Vendar to ne vpliva na delovanje aparata.
- Če aparat uporabljate na barvanih laseh, se grelne plošče lahko umažejo. Preden ga uporabite na umetnih laseh, se posvetujte z njihovim distributerjem.
- Za pregled ali popravilo aparata se obrnite na Philipsov pooblaščeni servis. Popravilo s strani neusposobljenih oseb je lahko za uporabnika izredno nevarno.
- V reže ne vstavljajte kovinskih predmetov, da ne povzročite električnega šoka.

Elektromagnetna polja (EMF)

Ta Philipsov aparat ustreza vsem veljavnim standardom in predpisom glede izpostavljenosti elektromagnetnim poljem.

Okolje

Ta izdelek je narejen iz visokokakovostnih materialov in sestavnih delov, ki jih je mogoče reciklirati in uporabiti znova.

Če je izdelek opremljen s simbolom prečrtanega smetnjaka na kolesih, to pomeni, da je pri ravnanju s tem izdelkom treba upoštevati evropsko direktivo 2012/19/ES.

Poizvedite, kako je na vašem območju organizirano ločeno zbiranje odpadnih električnih in elektronskih izdelkov.

Ravnajte v skladu z lokalnimi predpisi. Izrabljenih izdelkov ne odlagajte med običajne gospodinjske odpadke. S pravilnim odlaganjem starih izdelkov pripomorete k preprečevanju morebitnih negativnih vplivov na okolje in človeško zdravje.

2 Ravnanje las

1. Vtikač priključite na omrežno vtičnico.
2. Stikalo za vklop/izklop (①) premaknite na I, da vklopite aparat.
   ↳ Zasveti indikator vklopa (②).
   ↳ Aparat se po 30 sekundah segreje.
   ↳ Samo HP8309: Ionska funkcija se aktivira ob vklopu aparata. Funkcija lasem dodaja blesk in zmanjšuje nakodranost. Ko je funkcija vklopljena, boste morda zaznali poseben vonj in slišali cvrčanje, kar je običajen pojav, do katerega pride zaradi nastajanja ionov.
3. Premaknite zaklep (④), da odklenete aparat.
4. Počešite lase in vzemite pramen za ravnanje, ki ni širši od 5 cm.
5. Namestite ga med ravnalni plošči (③) in ročaja pritisnite skupaj.
6. V eni potezi (največ 5 sekund) potegnite ravnalnik po celi dolžini las, od korenin do konic, brez ustavljanja, da preprečite pregretje las.
   - Če želite ustvariti zavihane lase, ravnalnik obrnite za pol kroga navznoter (ali navzven), ko pridete do konca las. Ravnalnik 2 do 3 sekunde držite v tem položaju in ga nato sprostite.
7. Po 20 sekundah ponavljajte korak 6, dokler ne dosežete želenega videza.
8. Da zravnate preostale lase, ponavljajte korake od 4 do 7.

Po uporabi:

1. Aparat izklopite in izključite.
2. Položite ga na površino, ki je odporna na vročino, da se ohladi.
3. Aparat in ravnalni plošči očistite z vlažno krpo.
4. Zaklenite ravnalni plošči (④).
5. Aparat hranite na varnem in suhem mestu, kjer ni prahu. Shranite ga lahko tudi tako, da ga obesite za obešalno zanko (⑤).

3 Garancija in servis

Za informacije na primer o zamenjavi nastavka ali v primeru težav obiščite Philipsovo spletno stran na naslovu www.philips.com oziroma se obrnite na Philipsov center za pomoč uporabnikom v svoji državi (telefonsko številko lahko najdete na mednarodnem garancijskem listu). Če v vaši državi takšnega centra ni, se obrnite na lokalnega Philipsovega prodajalca.

Srpski

Čestitamo na kupovini i dobrodošli u Philips! Da biste na najbolji način iskoristili podršku koju nudi kompanija Philips, registrujte svoj proizvod na adresi www.philips.com/welcome.

1 Važno

Pre upotrebe aparata pažljivo pročitajte ovo uputstvo i sačuvajte ga za buduću upotrebu.

- UPOZORENJE: Nemojte da koristite ovaj aparat u blizini vode.
- Ako koristite aparat u kupatilu, isključite ga iz struje nakon upotrebe jer blizina vode predstavlja rizik, čak i kad je aparat isključen.
- UPOZORENJE: Nemojte da koristite ovaj aparat u blizini kade, tuš kabine, umivaonika i posuda sa vodom.
- Nakon upotrebe aparat uvek isključite iz utičnice.
- Ako je kabl za napajanje oštećen, uvek mora da ga zameni kompanija Philips, ovlašćeni Philips servisni centar ili na sličan način kvalifikovane osobe kako bi se izbegao rizik.
- Ovaj aparat mogu da koriste deca starija od 8 godina i osobe sa smanjenim fizičkim, senzornim ili mentalnim sposobnostima, ili nedostatkom iskustva i znanja, pod uslovom da su pod nadzorom ili da su dobile uputstva za bezbednu upotrebu aparata i da razumeju moguće opasnosti. Deca ne bi trebalo da se igraju aparatom. Deca ne bi trebalo da čiste aparat niti da ga održavaju bez nadzora.
- Pre nego što povežete aparat uverite se da oznaka voltaže na aparatu odgovara voltaži u lokalnoj mreži.
- Aparat koristite isključivo u svrhu opisanu u ovom priručniku.
- Kada je aparat povezan na napajanje, nikada ga nemojte ostavljati bez nadzora.
- Nikada nemojte da koristite dodatke niti delove drugih proizvođača koje kompanija Philips nije izričito preporučila. U slučaju upotrebe takvih dodataka ili delova, garancija prestaje da važi.
- Nemojte da namotavate kabl za napajanje oko aparata.
- Pre odlaganja sačekajte da se aparat ohladi.
- Budite veoma pažljivi prilikom upotrebe aparata jer može biti veoma vruć. Aparat držite samo za dršku jer su drugi delovi vrući te izbegavajte kontakt sa kožom.
- Aparat sa postoljem uvek postavite na vatrostalnu, stabilnu i ravnu površinu. Vruće grejne ploče nikada ne bi trebalo da dodiruju površine niti druge zapaljive materijale.
- Izbegavajte dodir kabla za napajanje sa vrelim delovima aparata.
- Držite aparat dalje od zapaljivih predmeta i materijala kada je uključen.
- Nikada nemojte da pokrivate aparat (npr. peškirom ili odećom) kada je vruć.
- Upotrebljavajte aparat samo kada je kosa suva. Nemojte da rukujete aparatom dok su vam ruke mokre.
- Pazite da grejne ploče uvek budu čiste i bez tragova prašine i proizvoda za oblikovanje kose, poput pene, spreja ili gela. Nikada nemojte da koristite aparat u kombinaciji sa proizvodima za oblikovanje kose.
- Grejne ploče imaju oblogu. Taj premaz se tokom vremena može polako istrošiti. Međutim, to ne utiče na performanse aparata.
- Ako aparat koristite na ofarbanoj kosi, grejne ploče mogu da se oboje. Pre upotrebe na veštačkoj kosi uvek se obratite distributeru veštačke kose.
- U slučaju provere ili popravke aparat uvek vratite u ovlašćeni Philips servisni centar. Popravka od strane nekvalifikovanih osoba može da izazove izuzetno opasne situacije po korisnika.
- Da biste izbegli strujni udar, nemojte da stavljate metalne predmete u otvore.

Elektromagnetna polja (EMF)

Ovaj Philips aparat usklađen je sa svim primenjivim standardima i propisima u vezi sa elektromagnetnim poljima.

Životna sredina

Proizvod je projektovan i proizveden uz upotrebu visokokvalitetnih materijala i komponenti koje mogu da se recikliraju i ponovo upotrebe.

kada je ovaj simbol precrtane kante za otpatke na proizvodu, znači da je taj proizvod obuhvaćen Evropskom direktivom 2012/19/EU.

Informišite se o lokalnom sistemu za odvojeno prikupljanje električnih i elektronskih proizvoda.

Postupajte u skladu sa lokalnim propisima i nemojte da odlažete stare proizvode sa uobičajenim otpadom iz domaćinstva. Pravilnim odlaganjem starog proizvoda doprinosite sprečavanju potencijalno negativnih posledica po životnu sredinu i zdravlje ljudi.

2 Ispravite kosu

1. Priključite utikač u zidnu utičnicu.
2. Gurnite prekidač za uključivanje/isključivanje (①) na I da biste uključili aparat.
   ↳ Zasvetliće indikator napajanja (②).
   ↳ Aparat će da se zagreje nakon 30 sekundi.
   ↳ Samo HP8310: Funkcija jona aktiviraće se automatski kada se aparat uključi. Ova funkcija omogućava dodatni sjaj i smanjuje statički elektricitet. Nakon uključivanja funkcije jonizacije može da dođe do pojave neobičnog mirisa i zvuka. To je normalno, a uzrok predstavljaju joni koji se generišu.
3. Bravu za zatvaranje povucite (④) da otključate aparat.
4. Očešljajte kosu i izdvojite pramen koji nije širi od 5 cm za ispravljanje.
5. Postavite ga između ploča za ispravljanje (③) i stegnite dršku.
6. Klizite aparatom za ravnanje kose celom dužinom pramena bez zaustavljanja (maks. 5 sekundi) od korena do vrha bez zaustavljanja, tako da se kose ne pregreje.
   - Za izvijanje krajeva okrenite aparat za ispravljanje za pola kruga prema unutra (ili ka spolja) kada dođe do kraja kose. Aparat za ispravljanje držite u istom položaju 2 do 3 sekunde, a zatim ga otpustite.
7. Ponavljajte 6. korak na svakih 20 sekundi, sve dok ne postignete željeni izgled.
8. Da biste ispravili ostatak kose ponavljajte korake od 4 do 7.

Nakon upotrebe:

1. Isključite aparat i izvucite kabl iz struje.
2. Postavite ga na površinu koja je otporna na toplotu dok se ne ohladi.
3. Očistite aparat i ploče za ravnanje vlažnom krpom.
4. Zaključajte ploče za ravnanje (④).
5. Odložite ga na suvo i bezbedno mesto, bez prašine. Da biste ga odložili možete i da ga okačite o kukicu (⑤).

3 Garancija i servis

Ukoliko su vam potrebne informacije, npr. o zameni dodatka, ili imate problem, posetite Web lokaciju kompanije Philips na adresi www.philips.com ili se obratite centru za korisničku podršku kompanije Philips u svojoj zemlji (broj telefona ćete pronaći u međunarodnom garantnom listu). Ukoliko u vašoj zemlji ne postoji korisnička podrška kompanije Philips, obratite svom prodavcu Philips uređaja.

Українська

Вітаємо вас із покупкою та ласкаво просимо до клубу Philips! Щоб уповні скористатися підтримкою, яку пропонує Philips, зареєструйте свій виріб на веб-сайті www.philips.com/welcome.

1 Важливо

Перед тим як використовувати пристрій, уважно прочитайте цей посібник користувача і зберігайте його для майбутньої довідки.

- ПОПЕРЕДЖЕННЯ. Не використовуйте цей пристрій біля води.
- У разі використання пристрою у ванній кімнаті витягуйте шнур із розетки після використання, оскільки перебування пристрою біля води становить ризик, навіть якщо пристрій вимкнено.
- ПОПЕРЕДЖЕННЯ: Не використовуйте його біля ванн, душів, басейнів або інших посудин із водою.
- Після використання завжди від'єднуйте пристрій від мережі.
- Якщо шнур живлення пошкоджено, для уникнення небезпеки його необхідно замінити, звернувшись до сервісного центру, уповноваженого Philips, або фахівців із належною кваліфікацією.
- Цим пристроєм можуть користуватися діти віком від 8 років або більше чи особи із послабленими фізичними відчуттями або розумовими здібностями, чи без належного досвіду та знань, за умови, що користування відбувається під наглядом, їм було проведено інструктаж щодо безпечного користування пристроєм та їх було повідомлено про можливі ризики. Не дозволяйте дітям бавитися пристроєм. Не дозволяйте дітям виконувати чищення та догляд без нагляду дорослих.
- Перед тим як під'єднувати пристрій до електромережі, перевірте, чи збігається напруга, вказана на ньому, із напругою у мережі.
- Не використовуйте пристрій для інших цілей, не описаних у цьому посібнику.
- Ніколи не залишайте під'єднаний пристрій без нагляду.
- Не використовуйте приладдя чи деталі інших виробників, за винятком тих, які рекомендує компанія Philips. Використання такого приладдя чи деталей призведе до втрати гарантії.
- Не накручуйте шнур живлення на пристрій.
- Перед тим як відкласти пристрій на зберігання, дайте йому охолонути.
- Будьте дуже уважними під час використання пристрою, оскільки він може сильно нагрітися. Тримайте пристрій лише за ручку та уникайте контакту зі шкірою, оскільки інші частини є гарячі.
- Завжди кладіть пристрій на підставку на жаростійкій, рівній та стійкій поверхні. Не торкайтеся гарячими нагрівальними пластинами поверхні чи інших займистих матеріалів.
- Запобігайте контакту шнура живлення із гарячими частинами пристрою.
- Тримайте увімкнений пристрій подалі від вогненебезпечних об'єктів та матеріалів.
- Ніколи не накривайте гарячий пристрій (наприклад, рушником чи одягом).
- Використовуйте пристрій лише на сухому волоссі. Не користуйтеся пристроєм, якщо у Вас мокрі руки.
- Слідкуйте, щоб нагрівальні пластини були чистими від пилу та засобів моделювання зачіски: пінки, лаку та гелю для волосся. Ніколи не користуйтеся пристроєм у поєднанні з засобами моделювання.
- Нагрівальні пластини мають покриття. Із часом це покриття може зноситися. Однак, це не впливає на роботу пристрою.
- Якщо пристрій використовується для вкладання фарбованого волосся, на нагрівальних пластинах можуть з'явитися плями. Перед тим як використовувати пристрій для вкладання штучного волосся, спершу завжди консультуйтеся з дистриб'ютором такого волосся.
- Перевірку та ремонт пристрою слід проводити виключно у сервісному центрі, уповноваженому Philips. Ремонт, виконаний особами без спеціальної кваліфікації, може спричинити дуже небезпечну ситуацію для користувача.
- Не вставляйте металеві предмети в отвори, оскільки це може призвести до ураження електричним струмом.

Електромагнітні поля (ЕМП)

Цей пристрій Philips відповідає усім чинним стандартам та правовим нормам, що стосуються впливу електромагнітних полів.

Навколишнє середовище

Виріб виготовлено з високоякісних матеріалів і компонентів, які можна переробити та використовувати повторно.

Якщо виріб містить символ перекресленого кошика на колесах, це означає, що він відповідає вимогам Директиви ЄС 2012/19/EU.

Дізнайтеся про місцеву систему розділеного збору електричних та електронних пристроїв.

Дійте згідно з місцевими законами і не утилізуйте старі вироби зі звичайними побутовими відходами. Належна утилізація старого виробу допоможе запобігти негативному впливу на навколишнє середовище та здоров'я людей.

2 Розпрямлення волосся

1. Вставте вилку у розетку.
2. Щоб увімкнути пристрій, посуньте перемикач "увімк./вимк." (①) у положення I.
   ↳ Засвітиться індикатор увімкнення живлення (②).
   ↳ Через 30 секунд пристрій нагріється.
   ↳ Лише HP8310: Функція генерації іонів активується автоматично, коли пристрій вмикається. Ця функція надає волоссю додаткового блиску і зменшує скуйовдження. Якщо функцію увімкнено, можна почути особливий запах і шиплячий звук. Це нормальне явище, яке виникає внаслідок генерації іонів.
3. Щоб розблокувати пристрій, посуньте замок блокування (④).
4. Розчешіть волосся і візьміть пасмо шириною не більше 5 см для розпрямлення.
5. Покладіть його між розпрямлюючими пластинами (③) і стисніть ручки пристрою одна до одної.
6. Одним рухом пересуньте щипці по всій довжині волосся від коренів до кінчиків (макс. 5 секунд), не зупиняючись, щоб запобігти перегріванню.
   - Для створення завитків закрутіть кінчики пасма на півкола досередини (або назовні). Тримайте щипці у такому положенні протягом 2-3 секунд, а потім відпустіть їх.
7. Повторіть крок 6 через 20 секунд, поки волосся не набуде бажаного вигляду.
8. Для випрямлення решти волосся повторіть кроки 4-7.

Після використання:

1. Вимкніть пристрій і від'єднайте його від мережі.
2. Поставте пристрій на жаростійку поверхню і дайте йому охолонути.
3. Почистіть пристрій і розпрямлюючі пластини вологою ганчіркою.
4. Заблокуйте розпрямлюючі пластини (④).
5. Зберігайте пристрій у безпечному, сухому та незапиленому місці. Пристрій можна також зберігати, підвісивши його на гачок за петлю (⑤).

3 Гарантія та обслуговування

Якщо Вам необхідна інформація (наприклад, як замінити насадку) або у Вас виникла проблема, відвідайте веб-сторінку компанії Philips www.philips.com, або зверніться до Центру обслуговування клієнтів компанії Philips у Вашій країні (телефон можна знайти на гарантійному талоні). Якщо у Вашій країні немає Центру обслуговування клієнтів, зверніться до місцевого дилера Philips.